SANTANA - 58800-84CA0 - C/ALETA DELANTERA L/I

Aleta delantera lado izquierdo
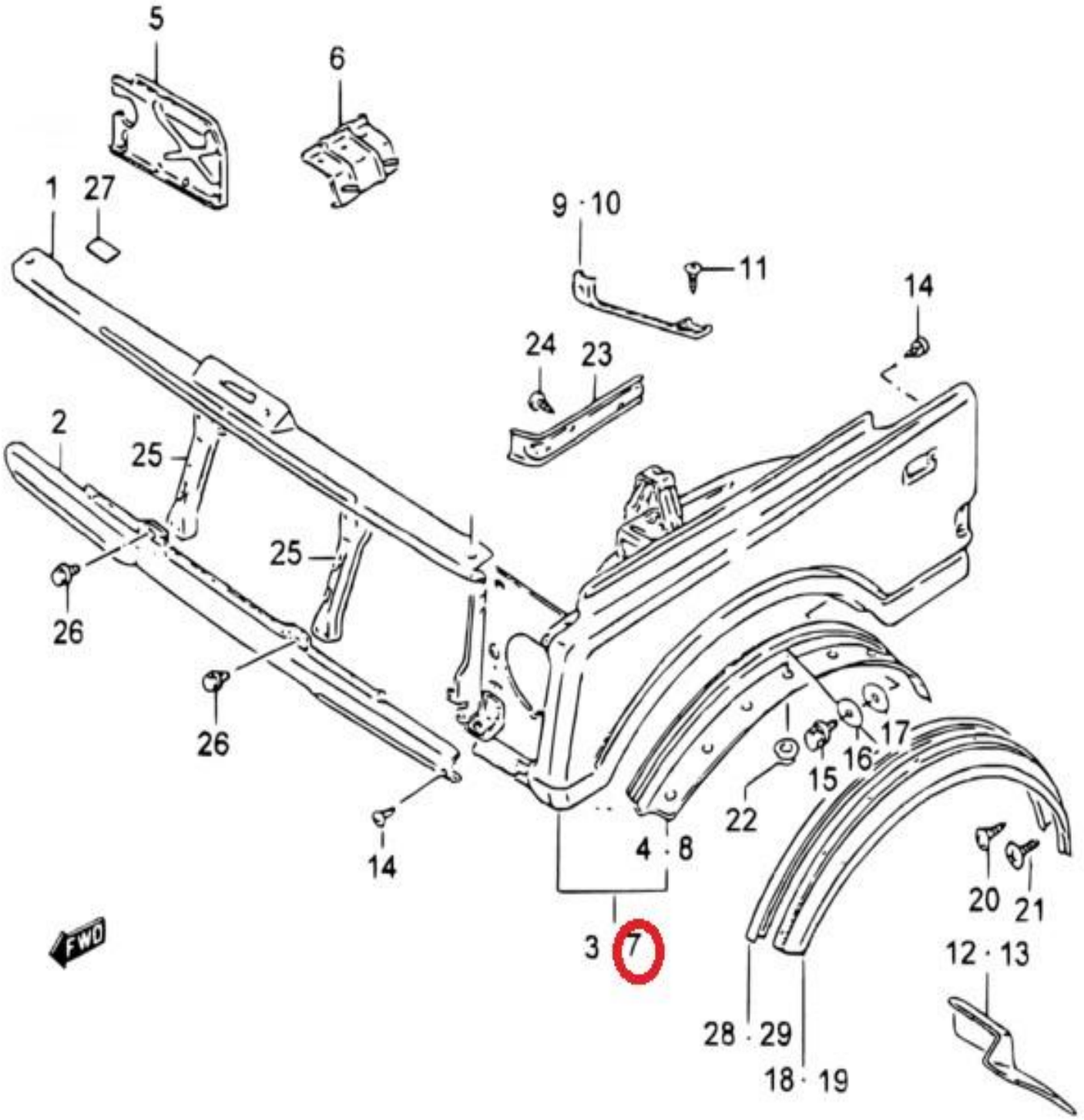
Santana