SANTANA - 73681-77E00 - CONDUCTO AIREACION L/D

Conducto aireacion ladoderecho
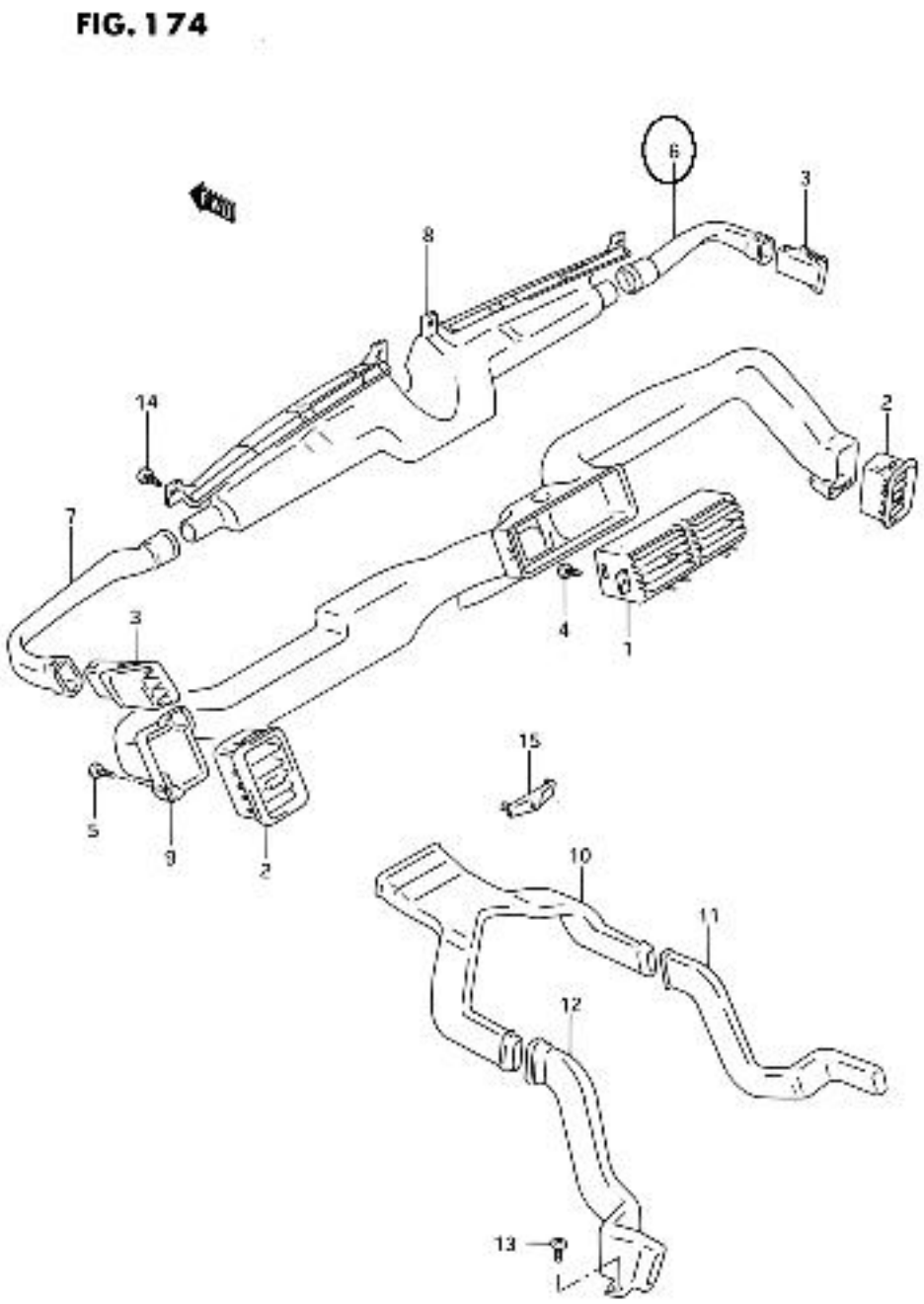
Santana