SUZUKI

PARTS CATALOGUE
CATALOGO DE RECAMBIOS

samurai

ESTE CATALOGO ES SUPLEMENTO AL
CATALOGO BASICO REF.00000A01070.

THIS CATALOGUE IS SUPPLEMENTARY
TO P/N. 00000A01070.

SUZUKI
Caring for Customers
PUBL. 00000A01173
11/94

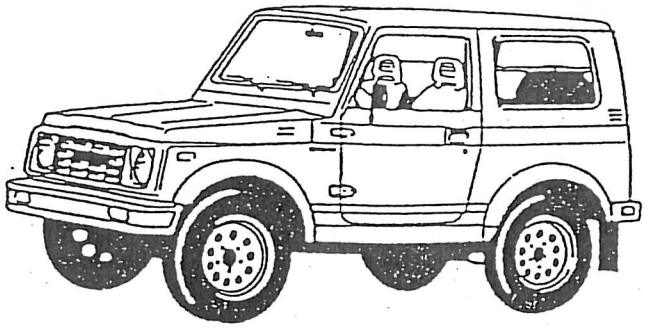

METAL TOP

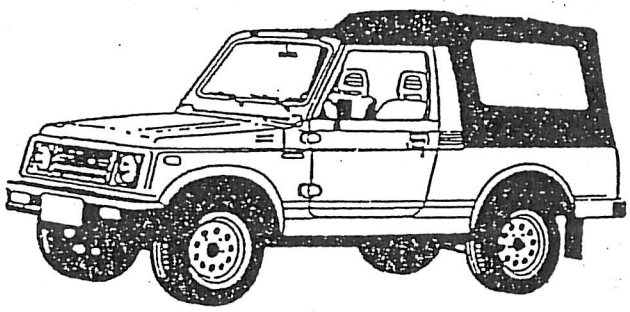

LONG-BODY

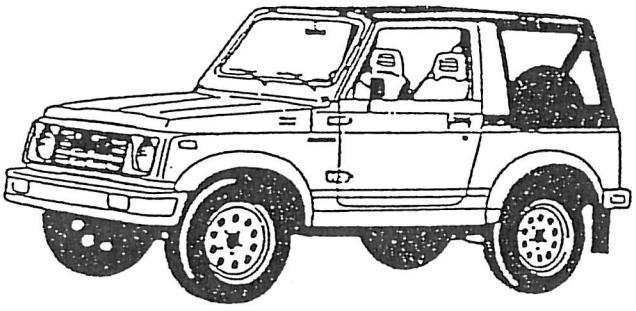

CANVAS TOP

GENERAL INFORMATION

This supplementary parts catalogue is a supplement to that one part number 00000A01070.

It has been prepared exclusively for SAMURAI 1.298 c.c. injection model 1994 and describes the difference between this one and that one produced in 1992, which is shown in parts catalogo 00000A01070.

This supplement is applicable to the vehicles with the following V.I.N. number.

-VSESJS00C00100001 from on (Modelo J)

-VSESJL00C00100001 from on (Modelo LONG BODY)

-VSESJS00V00100001 from on (Modelo METAL TOP)

Therefore, whenever servicing spare part, consult this supplement first, if any spare part is not found in this supplement, refer to part catalogue 00000A01070.

SANTANA MOTOR S.A.

SERVICE DEPARTMENT

INFORMACION GENERAL

Este catálogo de recambios es suplemento al catálogo, ya existente referencia 00000A01070.

El contenido de este suplemento se refiere al modelo SAMURAI 1.298 c.c. inyección del año 1994 y describe solo las diferencias entre este y el del año 1992 mostrado en el catálogo 00000A01070.

Este suplemento es aplicable a los vehículos cuyo nº de bastidor sean los indicados a continuación:

-VSESJS00C00100001 en adelante (Modelo J)

-VSESJL00C00100001 en adelante (Modelo LONG BODY)

-VSESJS00V00100001 en adelante (Modelo TECHO METALICO)

Cuando sea necesario cambiar alguna pieza en los modelos mencionados referirse, primero, a este suplemento, si la pieza no figura en él, referirse al catálogo base 00000A01070

SANTANA MOTOR S.A.
DEP. DE SERVICIO

FIG.1 B-02

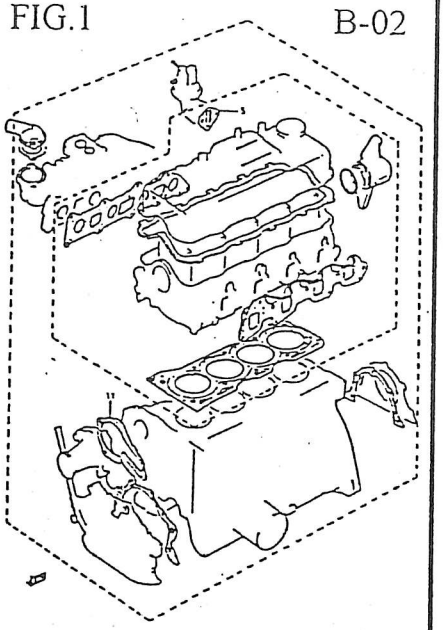

FIG.2.1 B-03.1

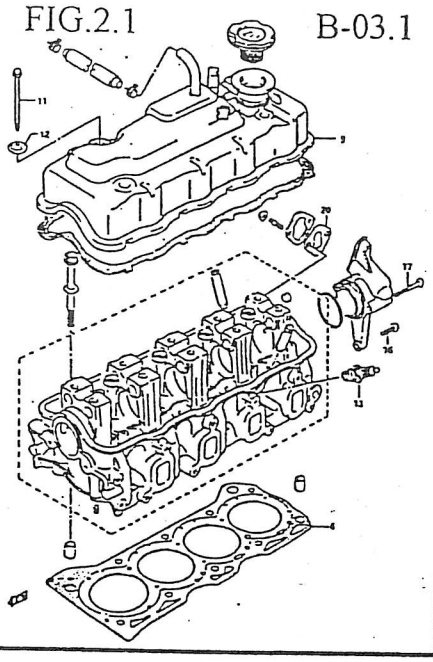

FIG.3 B-04

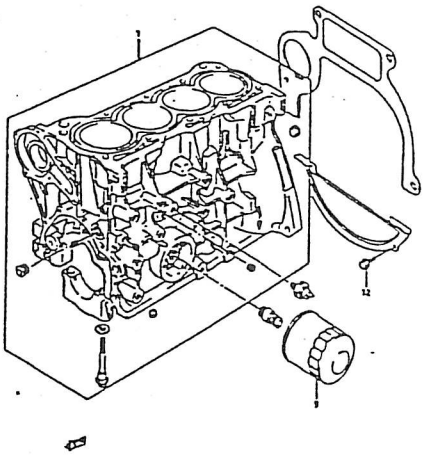

FIG.4 B-05

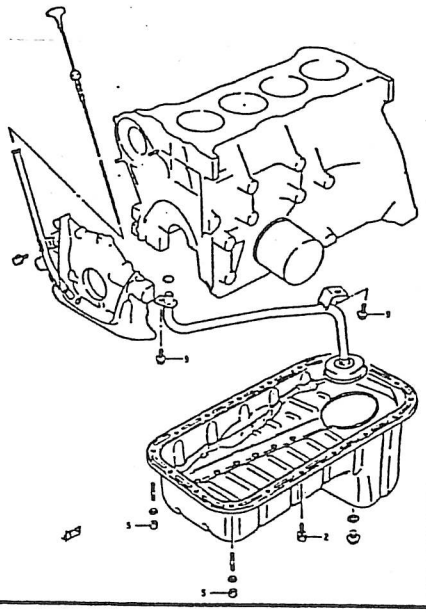

FIG.5 B-06

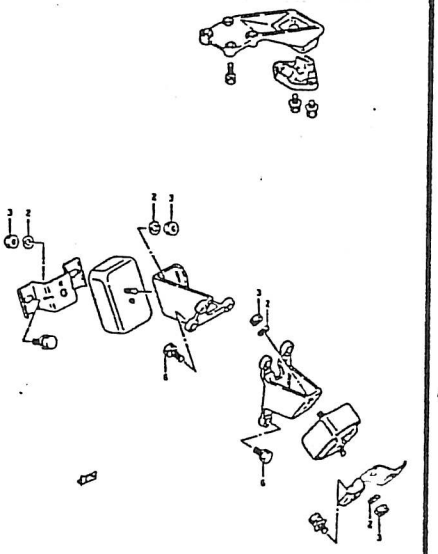

FIG.6 B-07

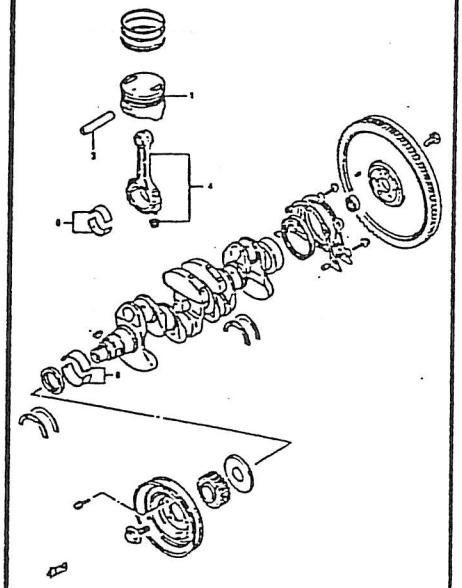

FIG.6.1 B-07.1

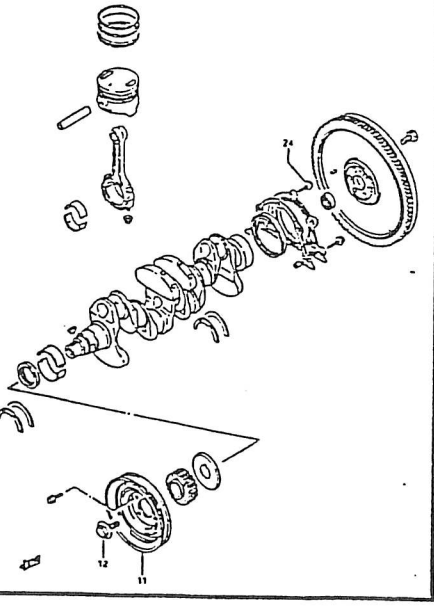

FIG.7 B-08

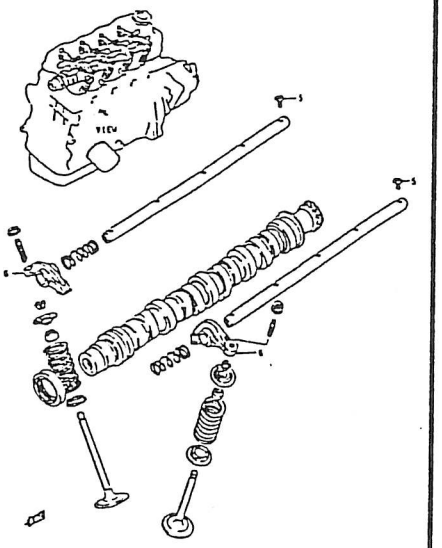

FIG.8 B-09

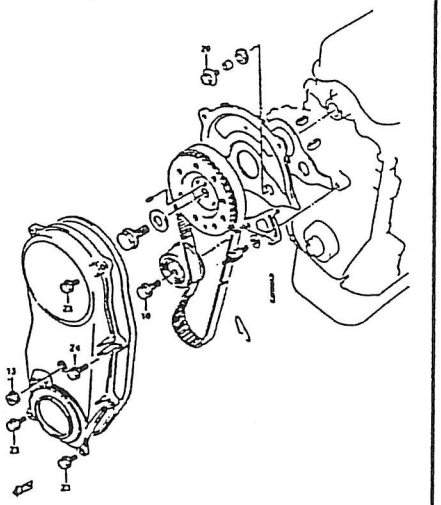

FIG.9 C-02

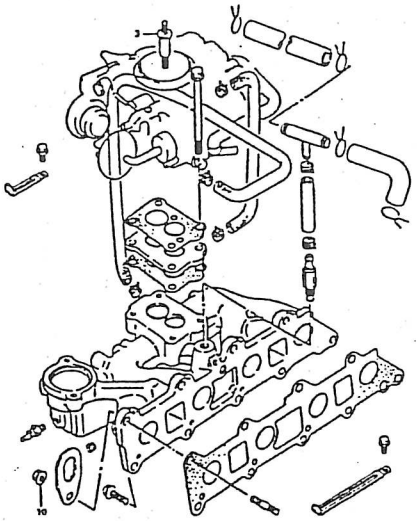

FIG.9.1 C-02.1

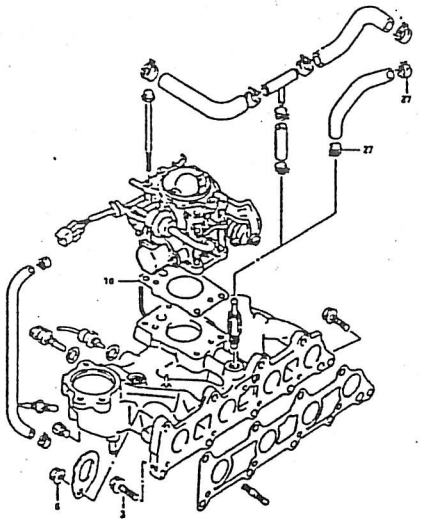

FIG.12.1 C-05.1

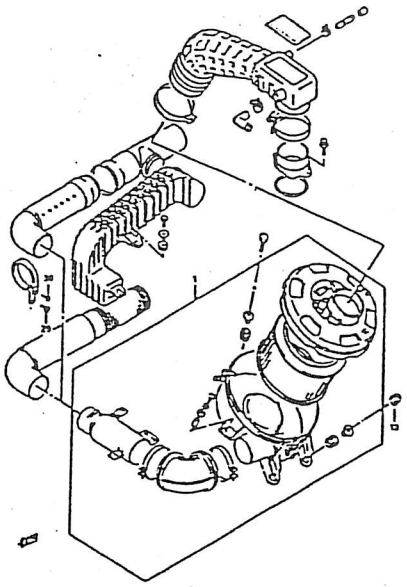

FIG.13 C-06

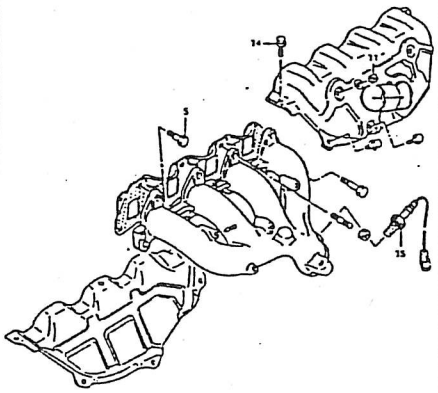

FIG.14.1 C-07.1

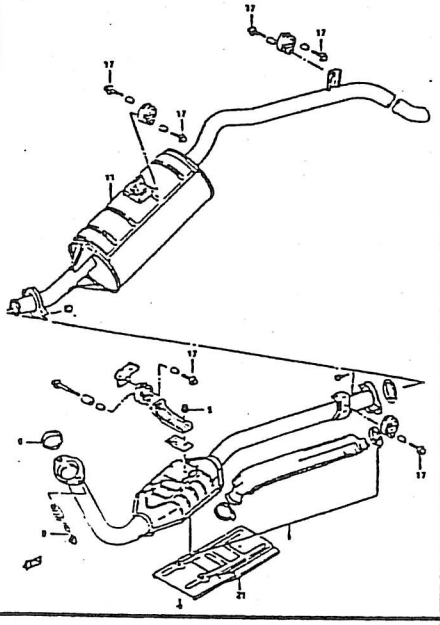

FIG.15 C-08

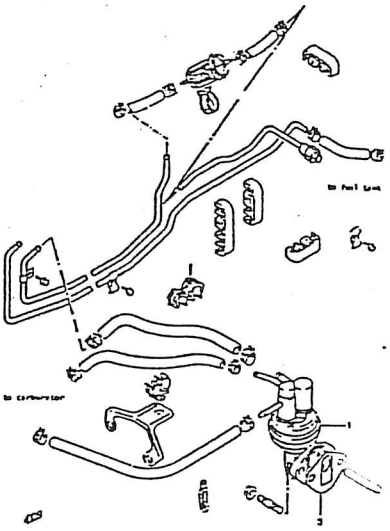

FIG.16 C-09

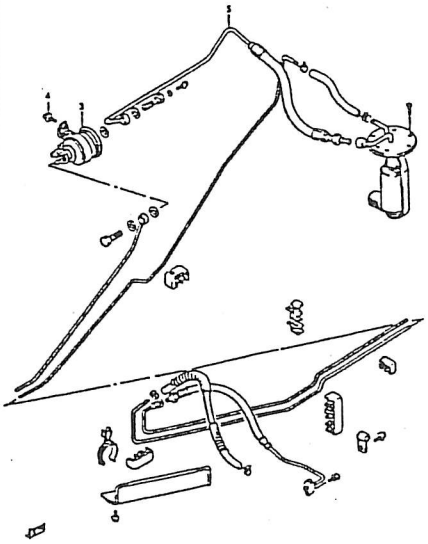

FIG.17 C-10

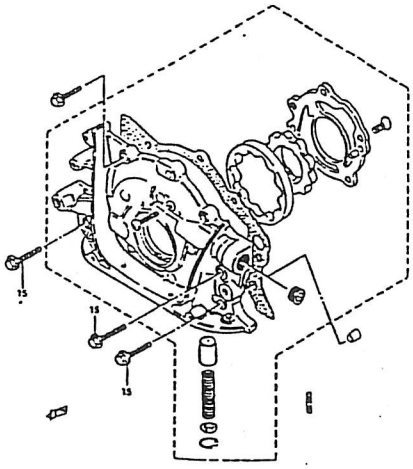

FIG.18 C-11

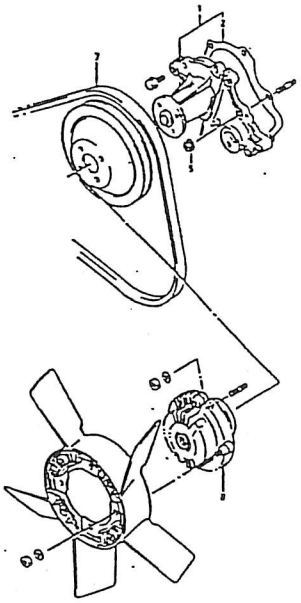

FIG.19 C-12

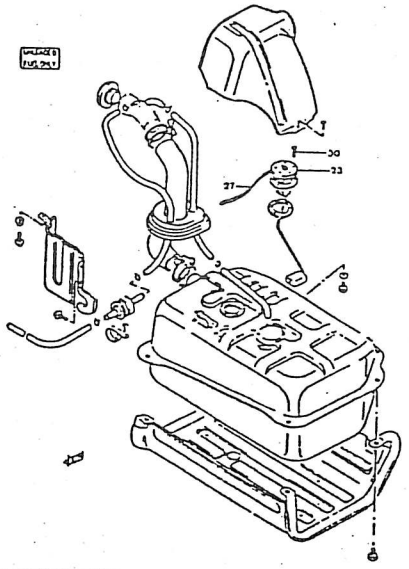

FIG.19.1 C-12.1

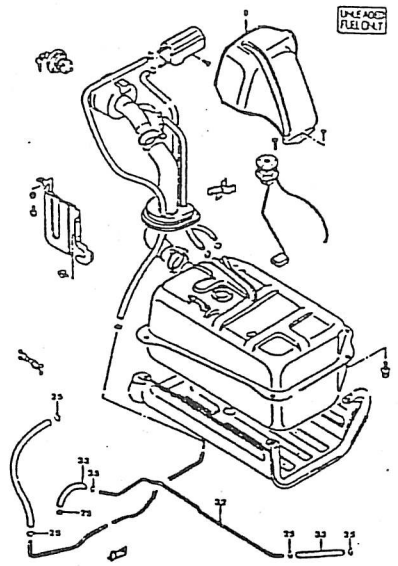

FIG.21 D-03

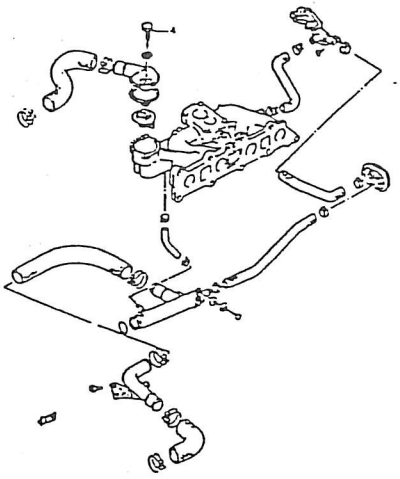

FIG.21.1 D-03.1

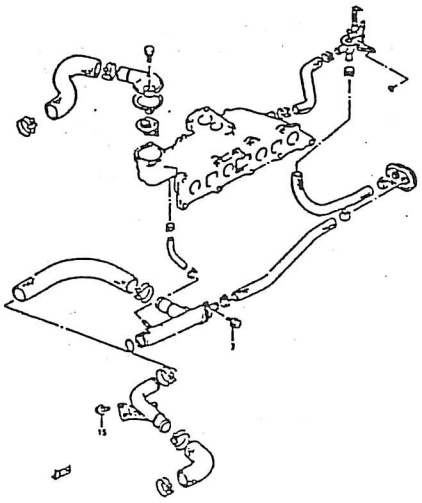

FIG.23 D-05

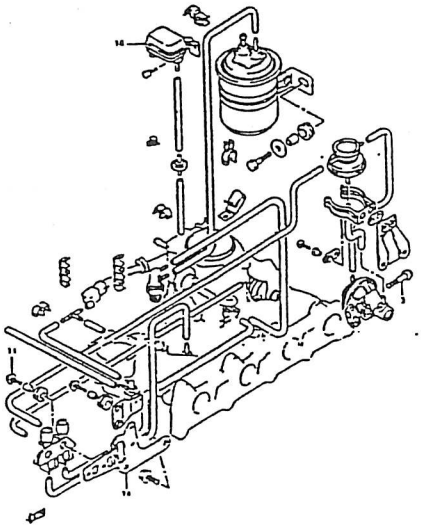

FIG.23.1 D-05.1

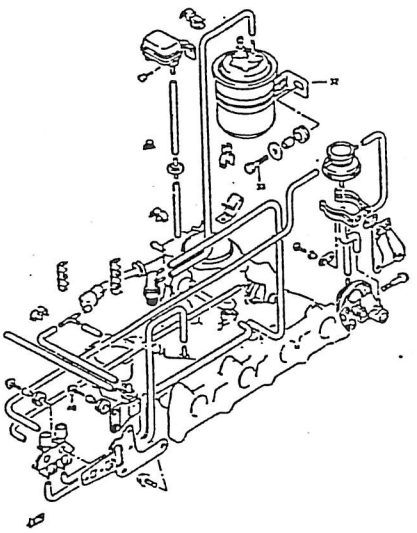

FIG.27 E-02

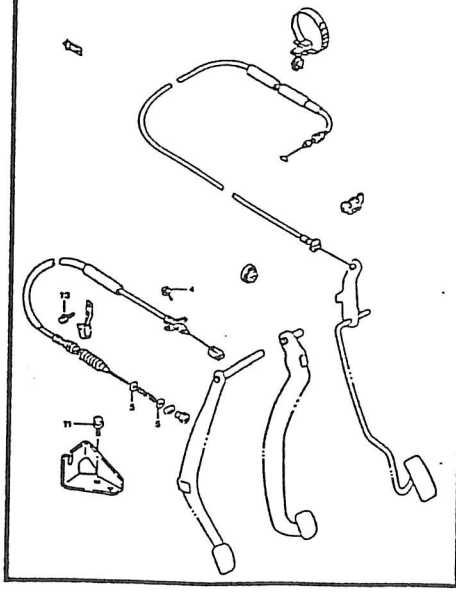

FIG.27.1 E-02.1

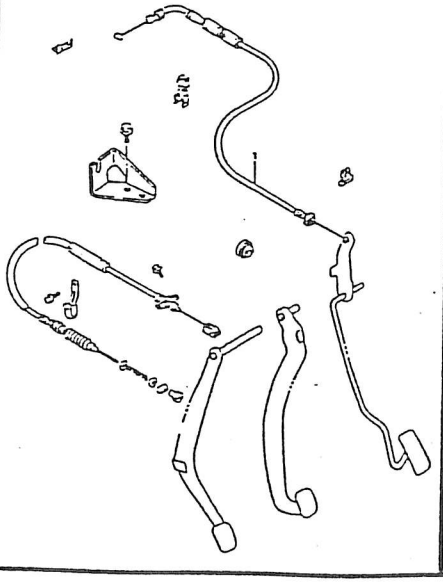

FIG.30 E-05

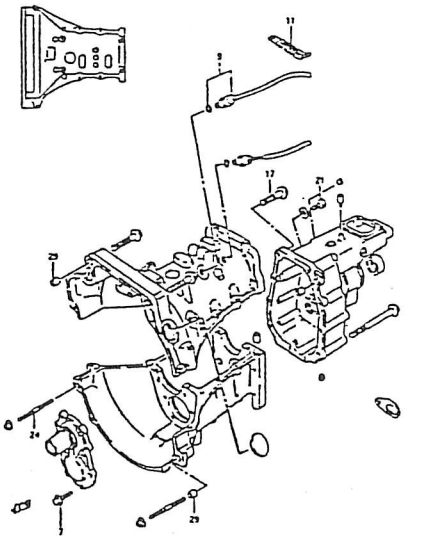

FIG.31 E-06

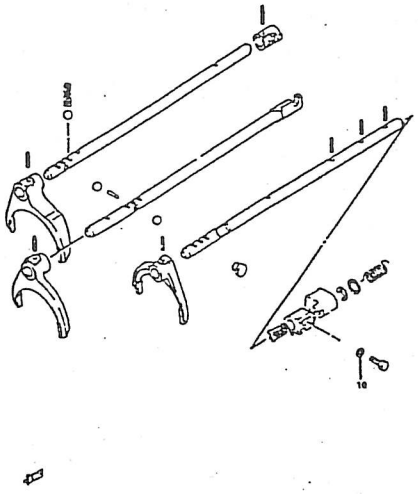

FIG.32 E-07

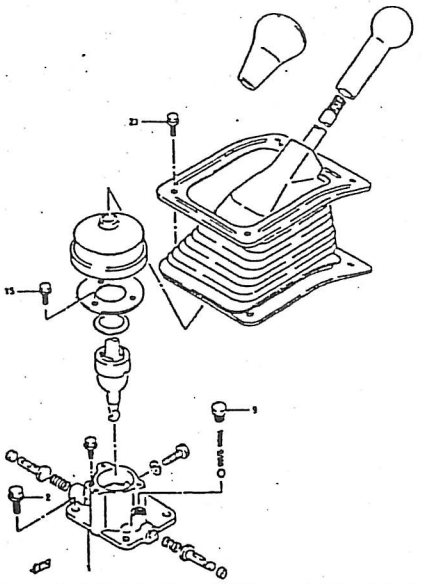

FIG.34 E-09

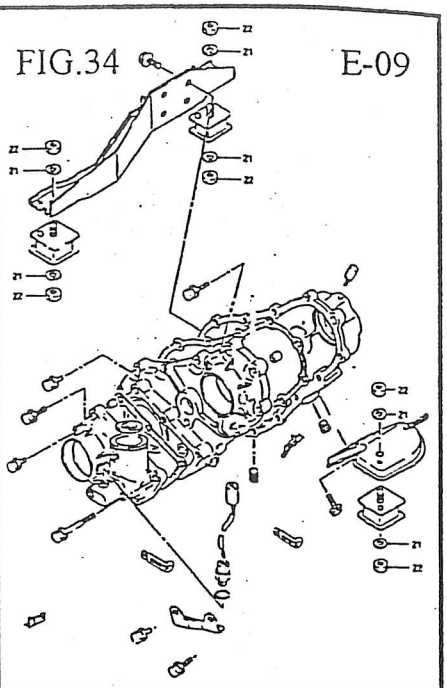

FIG.36 E-11

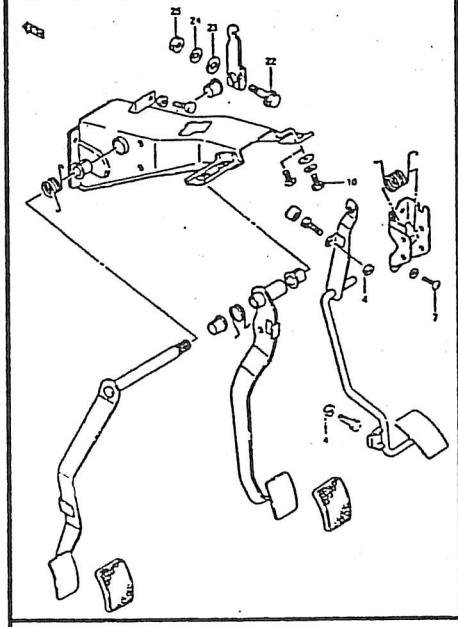

FIG.37 E-12

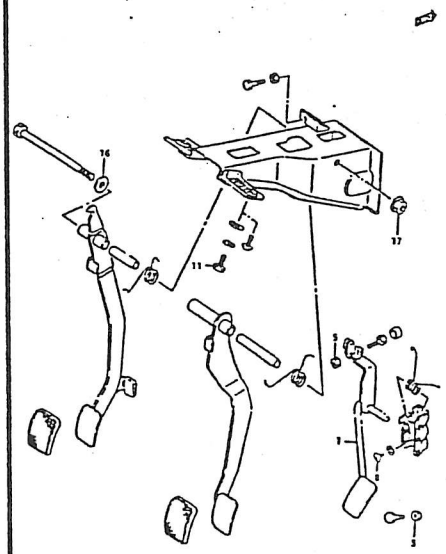

FIG.38 F-02

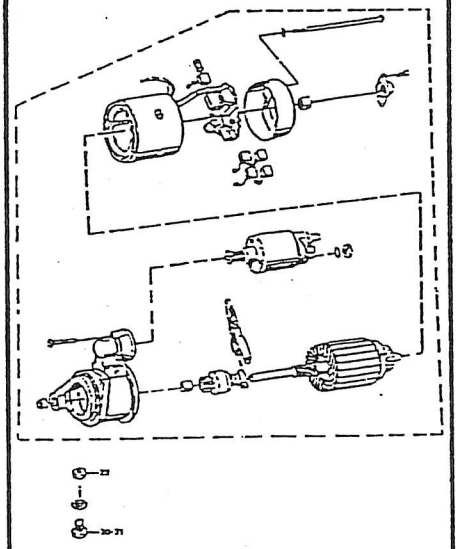

FIG.39.4 F-03.4

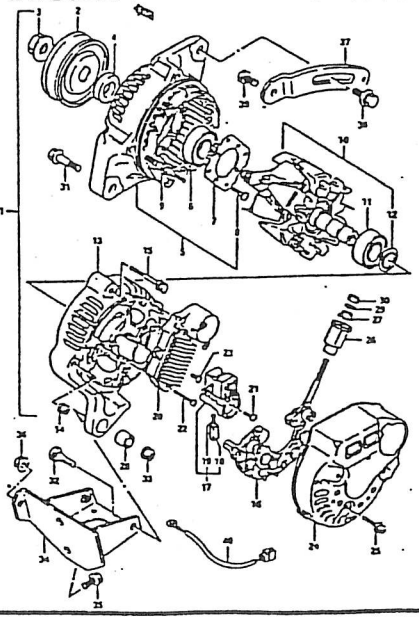

FIG.40 F-04

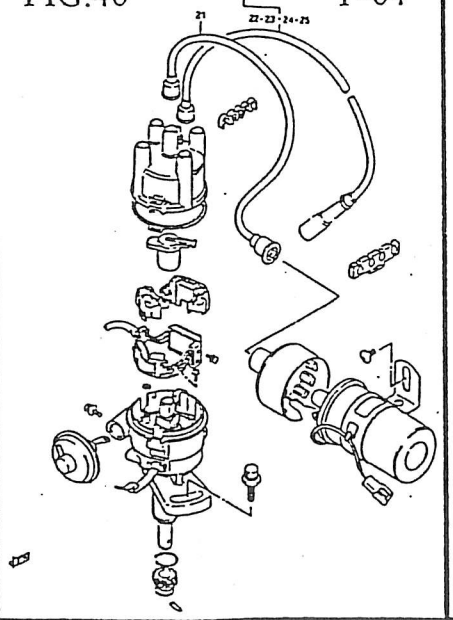

FIG.40.1 F-04.1

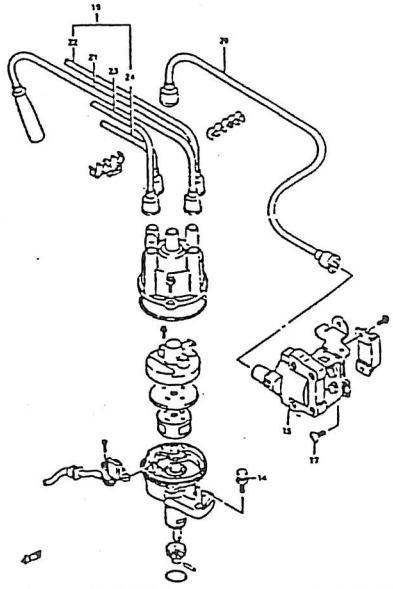

FIG.41 F-05

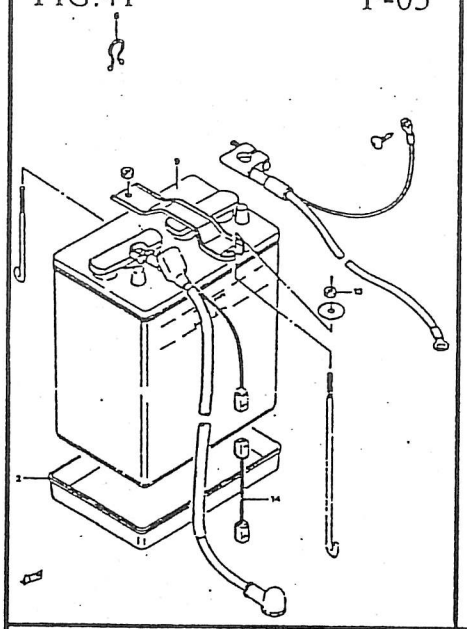

FIG.43 F-07

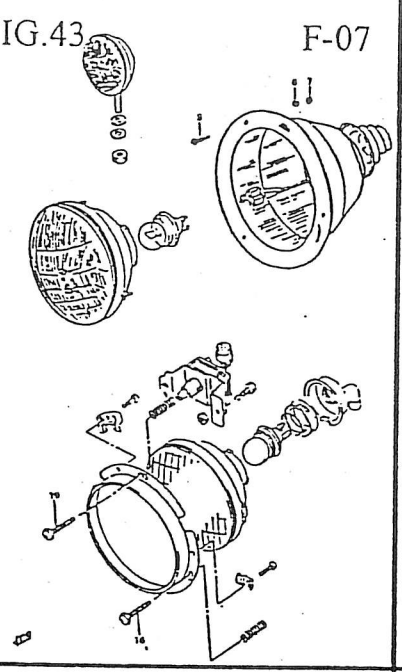

FIG.44 F-08

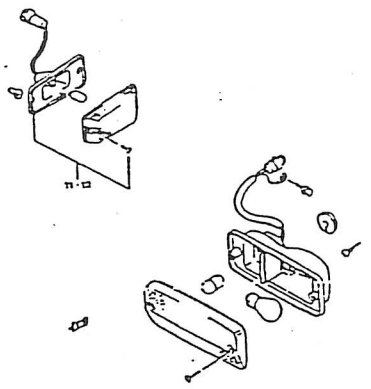

FIG.45 F-09

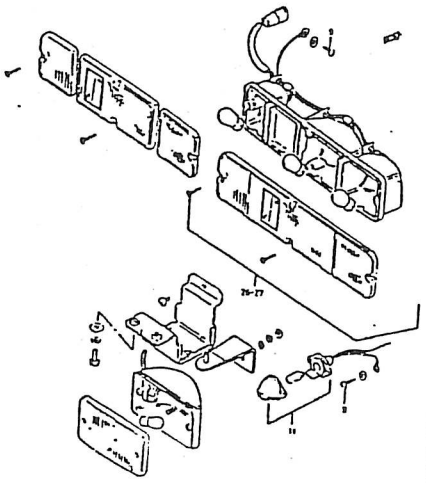

FIG.46 F-10

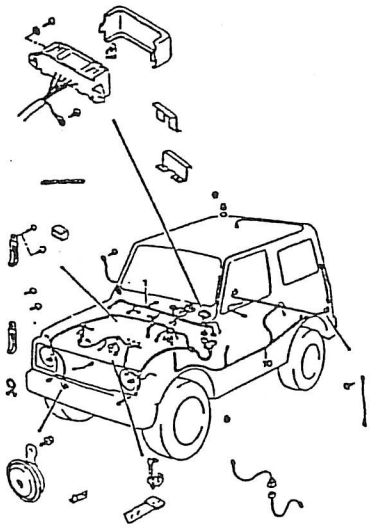

FIG.46.1 F-10.1

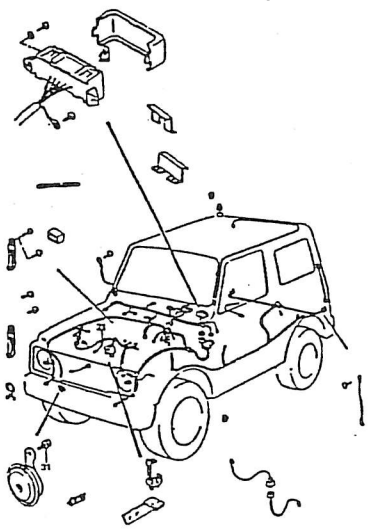

FIG.46.2 F-10.2

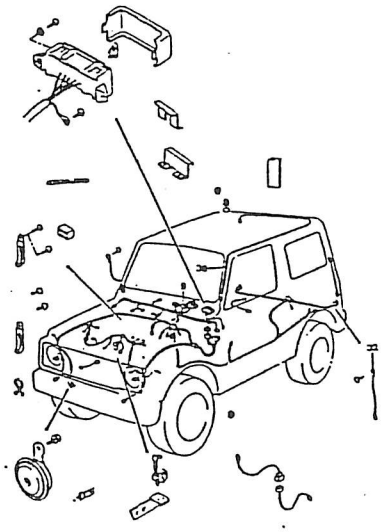

FIG.47 F-11

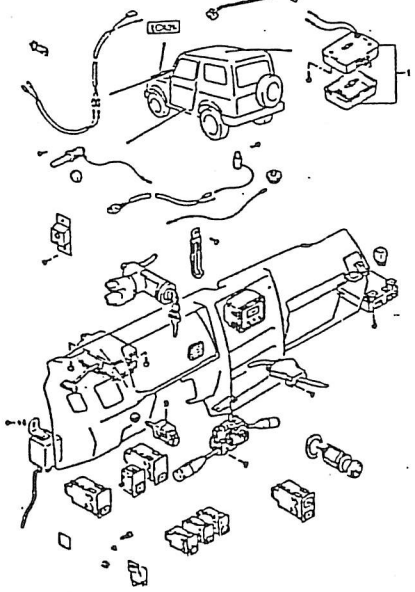

FIG.47.1 F-11.1

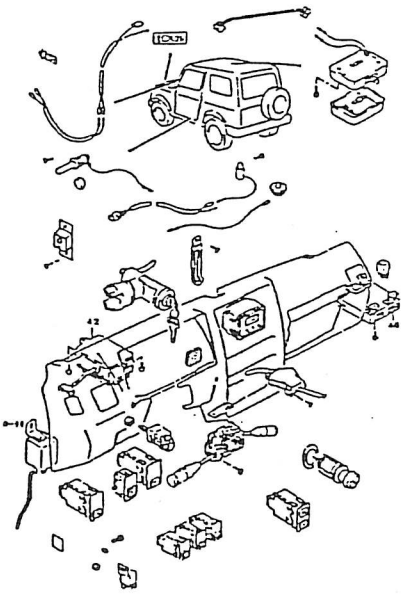

FIG.48 F-12

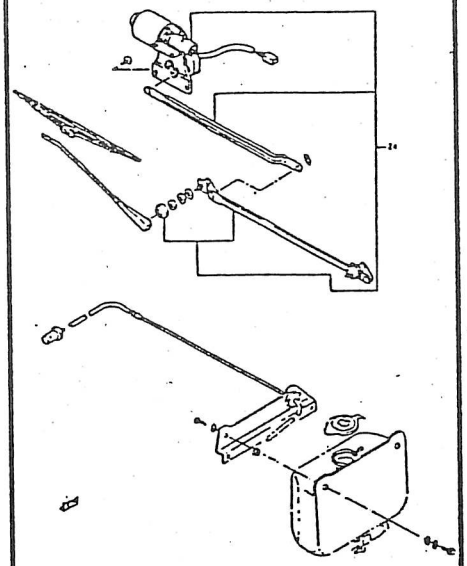

FIG.51 G-03

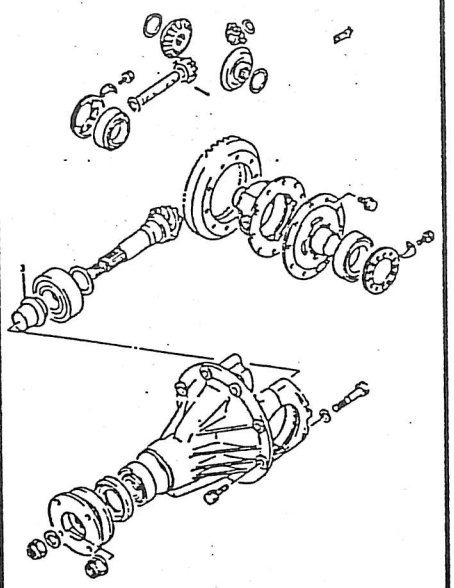

FIG.52 G-04

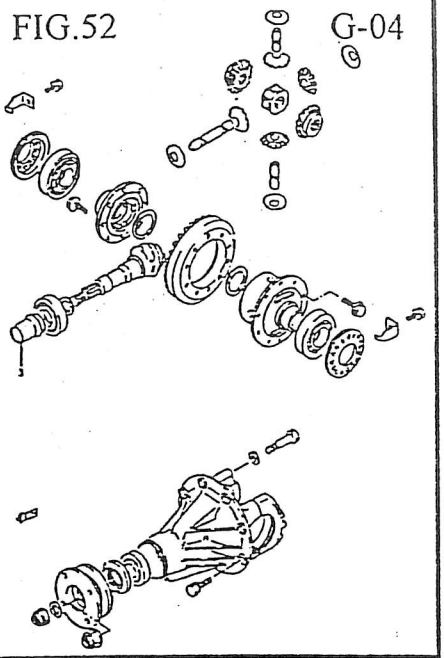

FIG.52.1 G-04.1

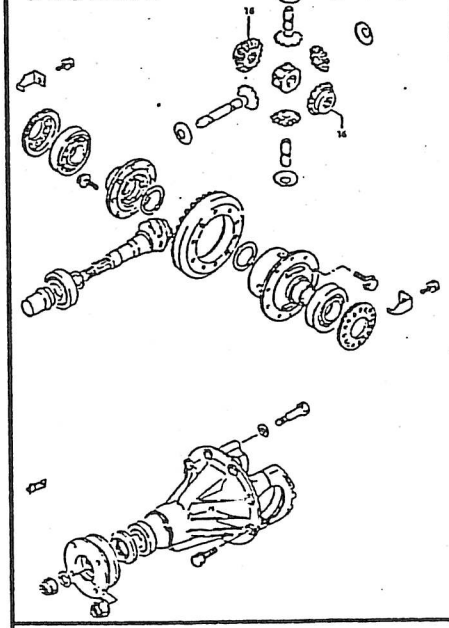

FIG.55 G-07

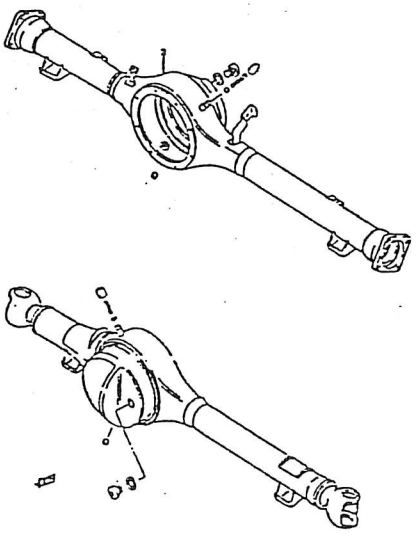

FIG.56 G-08

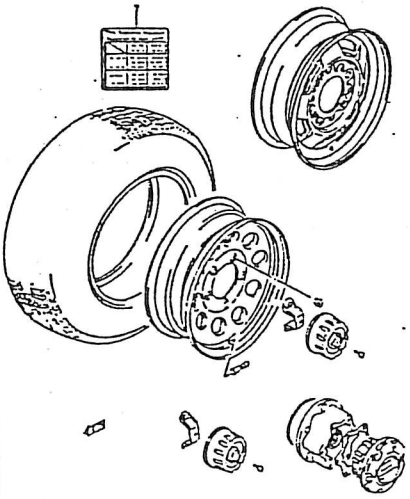

FIG.57 H-02

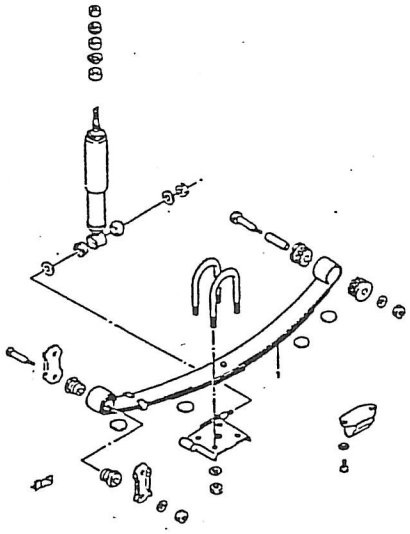

FIG.60 H-05

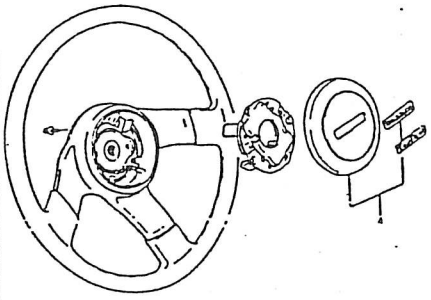

FIG.61 H-06

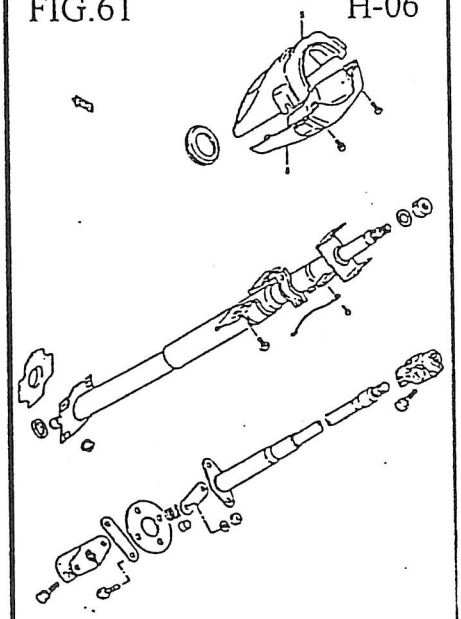

FIG.63 H-08

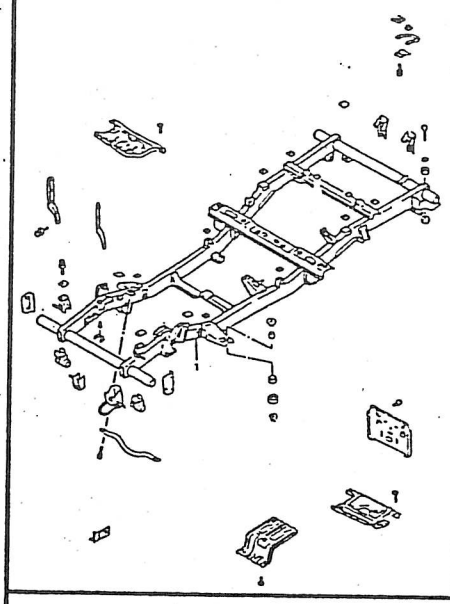

FIG.64 I-02

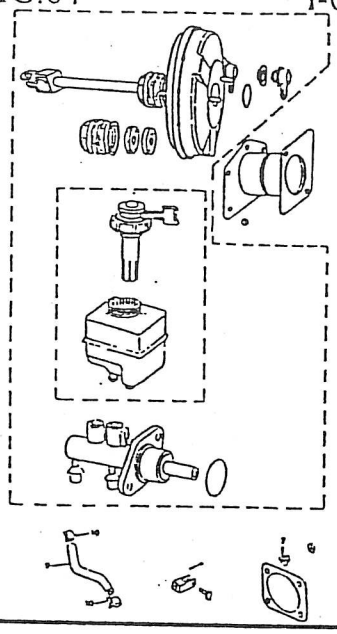

FIG.92 K-02

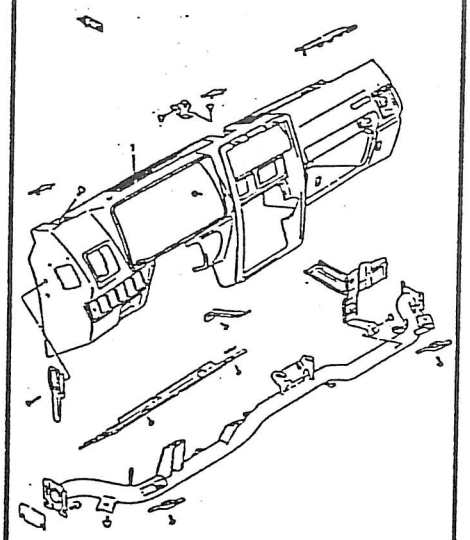

FIG.98 K-08

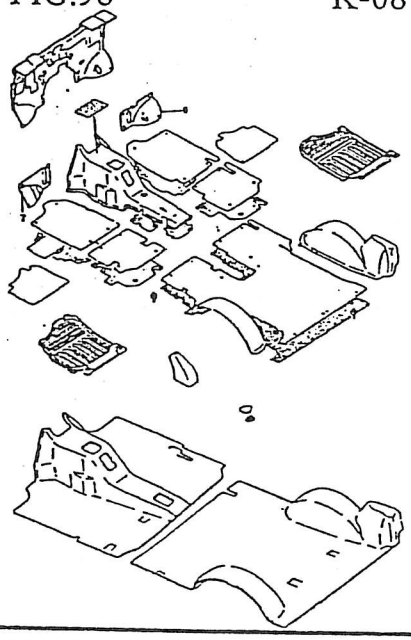

FIG.102 L-05

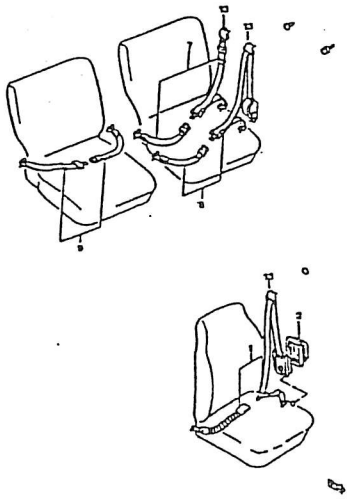

FIG.1

B-02

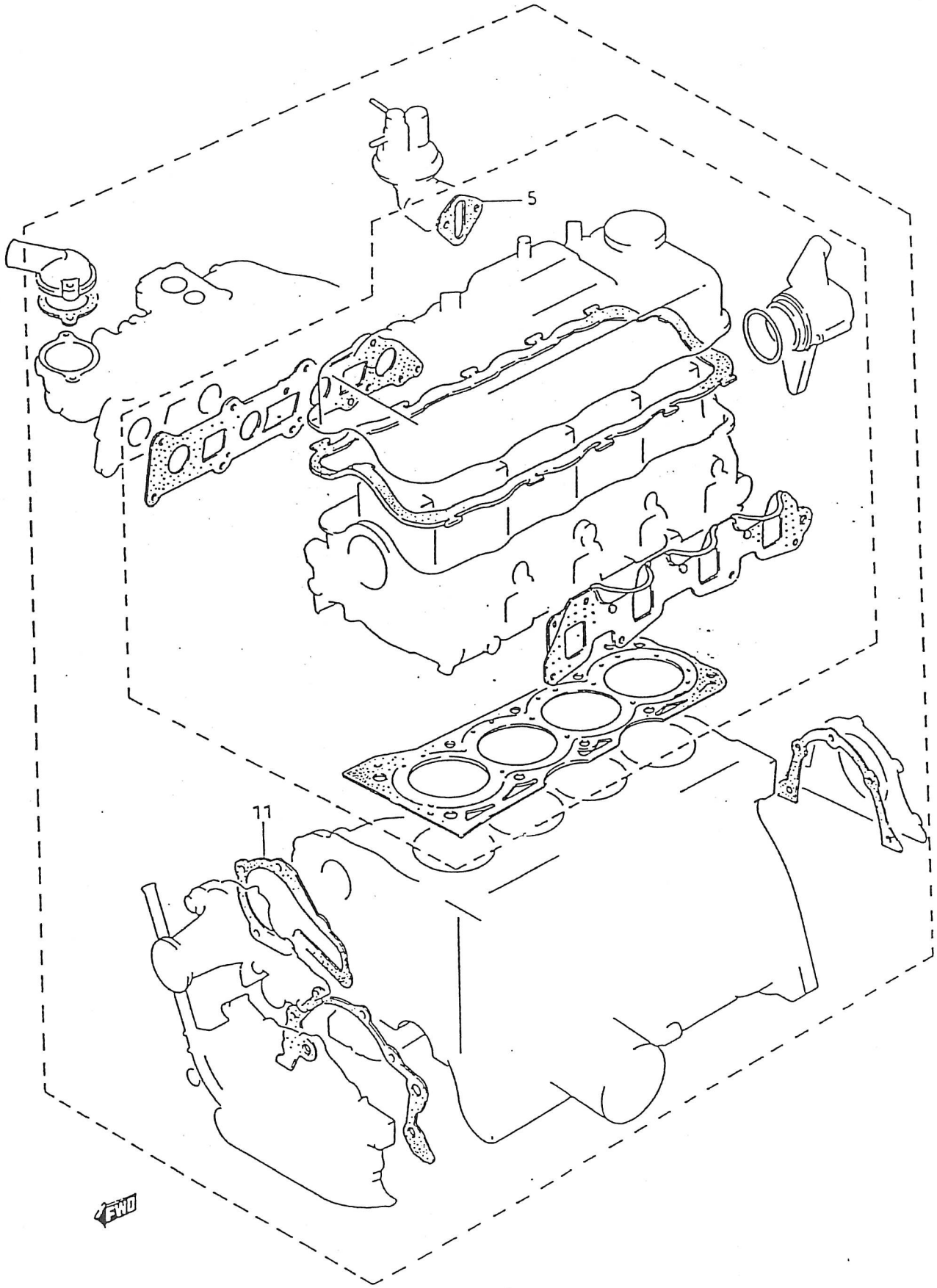

PUBLICACION Nº:00000A01173 GRUPO-CATALOGO SAMURAI SUBGRUPO-B-02/JUNTA MOT.CARB.
APENDICE 2º M.CH. GROUP-SAMURAI CATALOGUE SUBGROUP-B-02/CARB.ENG.GASK.S.
APPENDIX 2º M.CH.

N.FIG. PLATE	N.PIEZA PART NUMBER	CANT. QTY	DENOMINACION	DESCRIPTION	OBSERVACIONES
5	15319-63B00	1	JUNTA BOMBA ALIMENT.	FEEDING PUMP GASKET	
11	17431-60A10	1	JUNTA BOMBA AGUA	WATER PUMP GASKET	

FIG.2.1

B-03.1

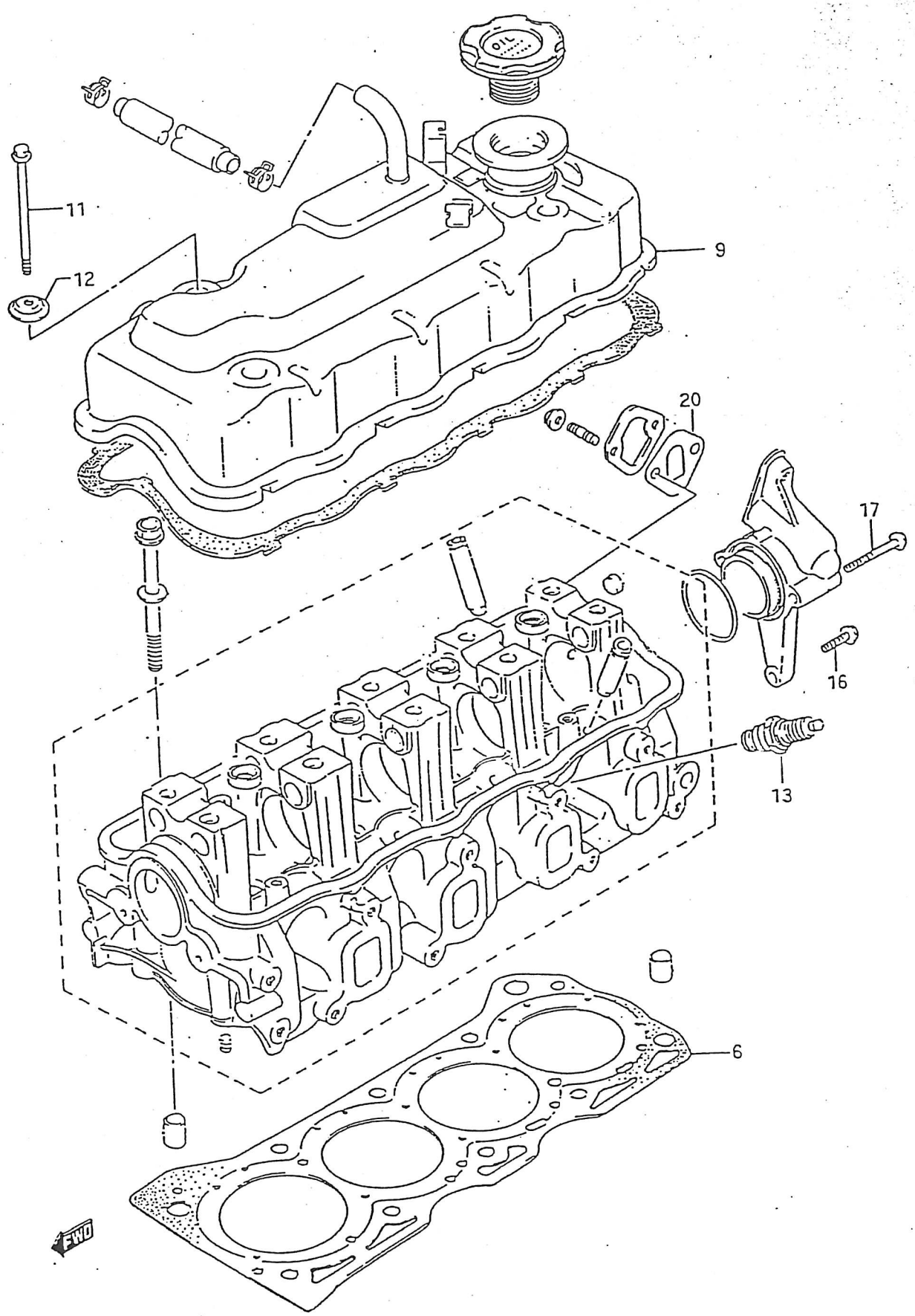

PUBLICACION Nº:00000A01173 GRUPO-CATALOGO SAMURAI SUBGRUPO-B-03.1/CULATA INYECCION
APENDICE 2º M.CH. GROUP-SAMURAI CATALOGUE SUBGROUP-B-03.1/INJECTION CYL.HEAD
APPENDIX 2º M.CH.

N.FIG. PLATE	N.PIEZA PART NUMBER	CANT. QTY	DENOMINACION	DESCRIPTION	OBSERVACIONES
6	11141-86502	1	JUNTA CULATA	CYLINDER HEAD GASKET	
9	11170-61A11	1	TAPA BALANCINES	COVER,CYLINDER HEAD	
11	01550-06803	4	TORNILLO	SCREW	
12	11180-82010	4	ARANDELA	WASHER	
13	09482-00506	4	BUJIA WR80 DO	PLUG,SP.(WR80 DO)	BOSCH
16	01550-06253	2	TORNILLO	SCREW	
17	01550-06503	1	TORNILLO	SCREW	

FIG.3

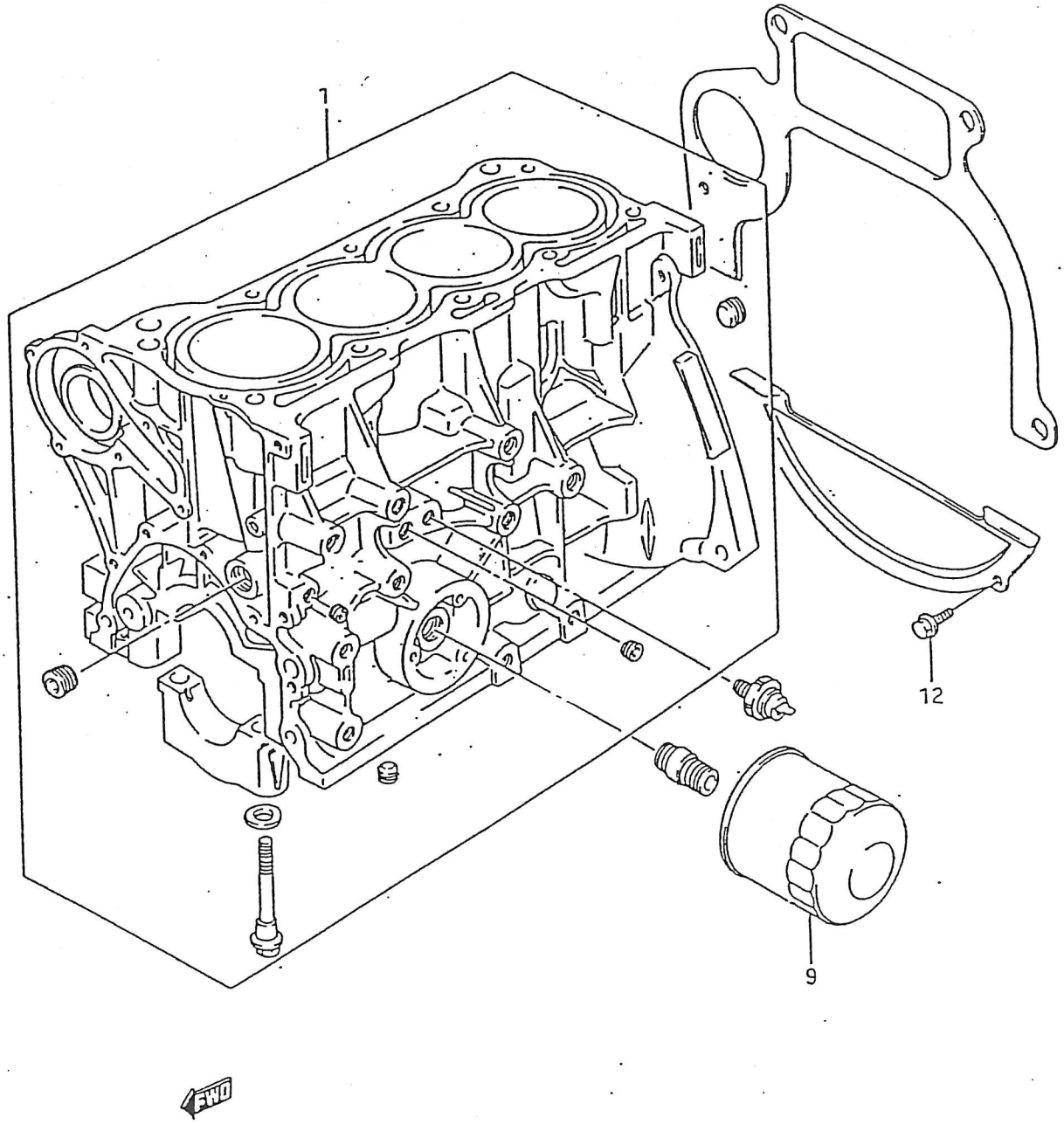

PUBLICACION Nº:00000A01173
APENDICE 2º M.CH.
APPENDIX 2º M.CH.

GRUPO-CATALOGO SAMURAI
GROUP-SAMURAI CATALOGUE

SUBGRUPO-B-04/BLOQUE CILINDRO
SUBGROUP-B-04/CYLINDER BLOCK

N.FIG. PLATE	N.PIEZA PART NUMBER	CANT. QTY	DENOMINACION	DESCRIPTION	OBSERVACIONES
1	11200-63B01	1	C/BLOQUE CILINDRO	CYLINDER BLOCK ASSY	
	11200A63B01	1	C/BLOQUE CILINDRO	CYLINDER BLOCK ASSY	ALTERNATIVE
9	16510-85C00	1	FILTRO ACEITE	OIL FILTER	
12	01550-06103	2	TORNILLO	SCREW	

FIG.4

B-05

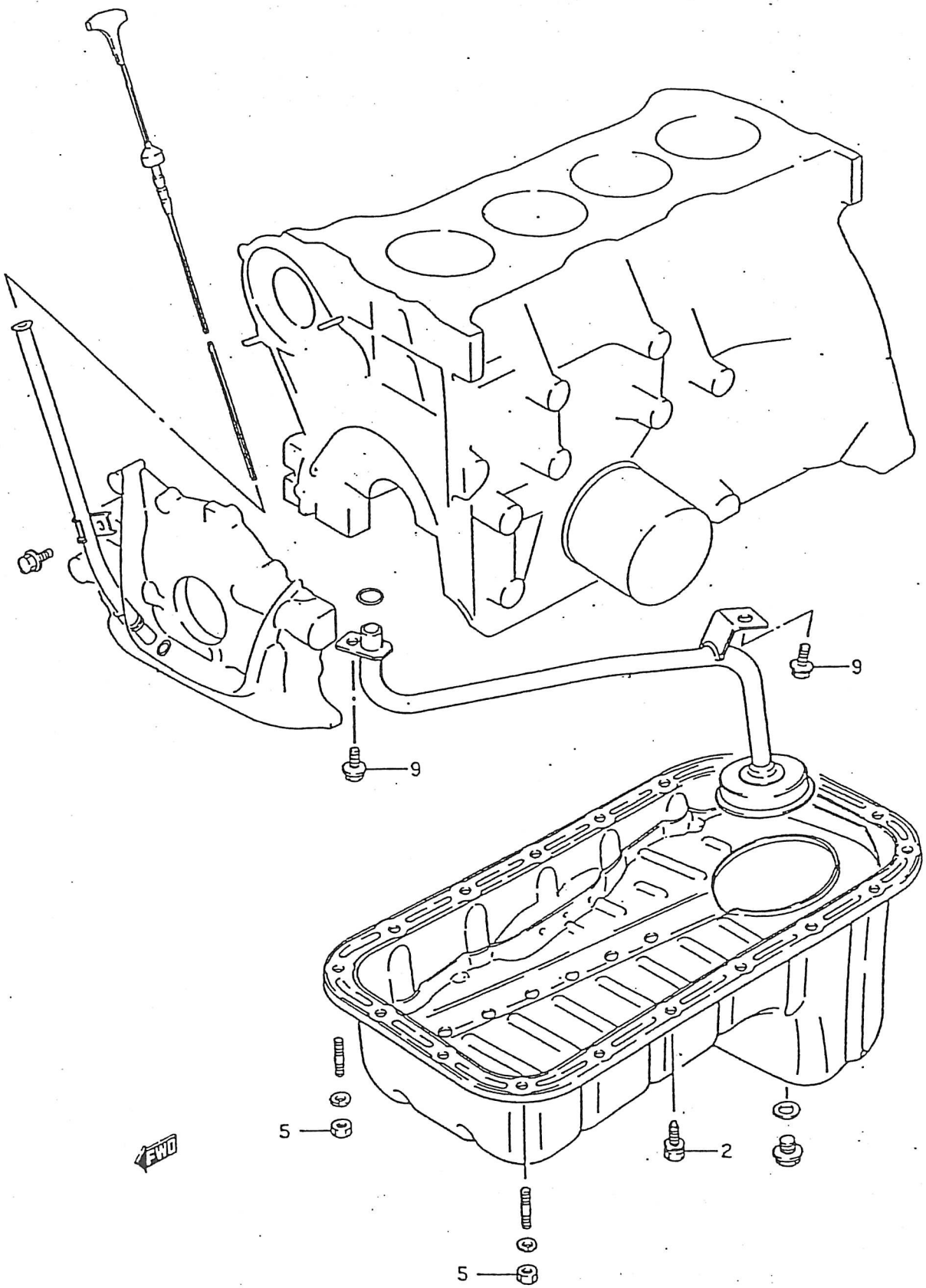

PUBLICACION Nº:00000A01173 GRUPO-CATALOGO SAMURAI SUBGRUPO-B-05/CARTER ACEITE
APENDICE 2º M.CH. GROUP-SAMURAI CATALOGUE SUBGROUP-B-05/OIL PAN
APPENDIX 2º M.CH.

N.FIG. PLATE	N.PIEZA PART NUMBER	CANT. QTY	DENOMINACION	DESCRIPTION	OBSERVACIONES
2	09117A06033	16	TORNILLO	SCREW	
5	08316-10063	2	TUERCA	NUT	
9	01550-06123	2	TORNILLO	SCREW	

FIG.5

B-06

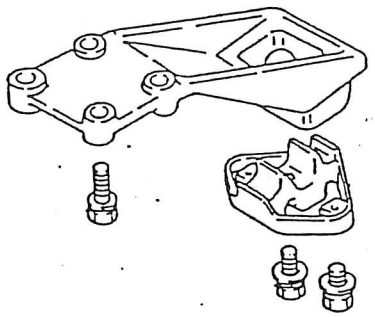

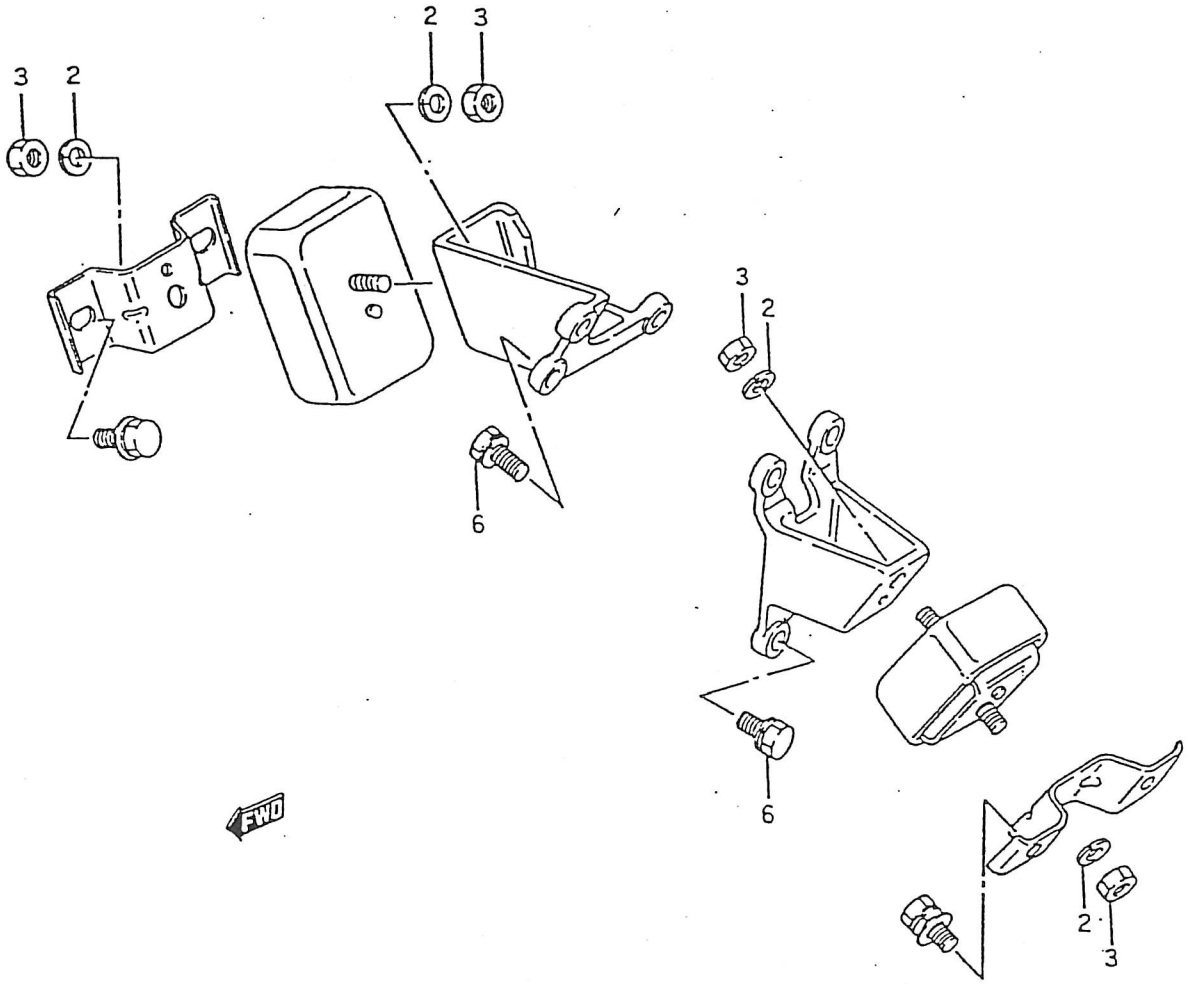

PUBLICACION Nº:00000A01173
APENDICE 2º M.CH.
APPENDIX 2º M.CH.

GRUPO-CATALOGO SAMURAI
GROUP-SAMURAI CATALOGUE

SUBGRUPO-B-06/SOPORTE MOTOR
SUBGROUP-B-06/ENGINE BRACKET

N.FIG. PLATE	N.PIEZA PART NUMBER	CANT. QTY	DENOMINACION	DESCRIPTION	OBSERVACIONES
2	09118-10052	4	ARANDELA GROWER	GROWER WASHER	
3	08310-00103	4	TUERCA	NUT	
6	01570-10303	7	TORNILLO	SCREW	
	08321-01103	7	ARANDELA GROWER	GROWER WASHER	

FIG.6

B-07

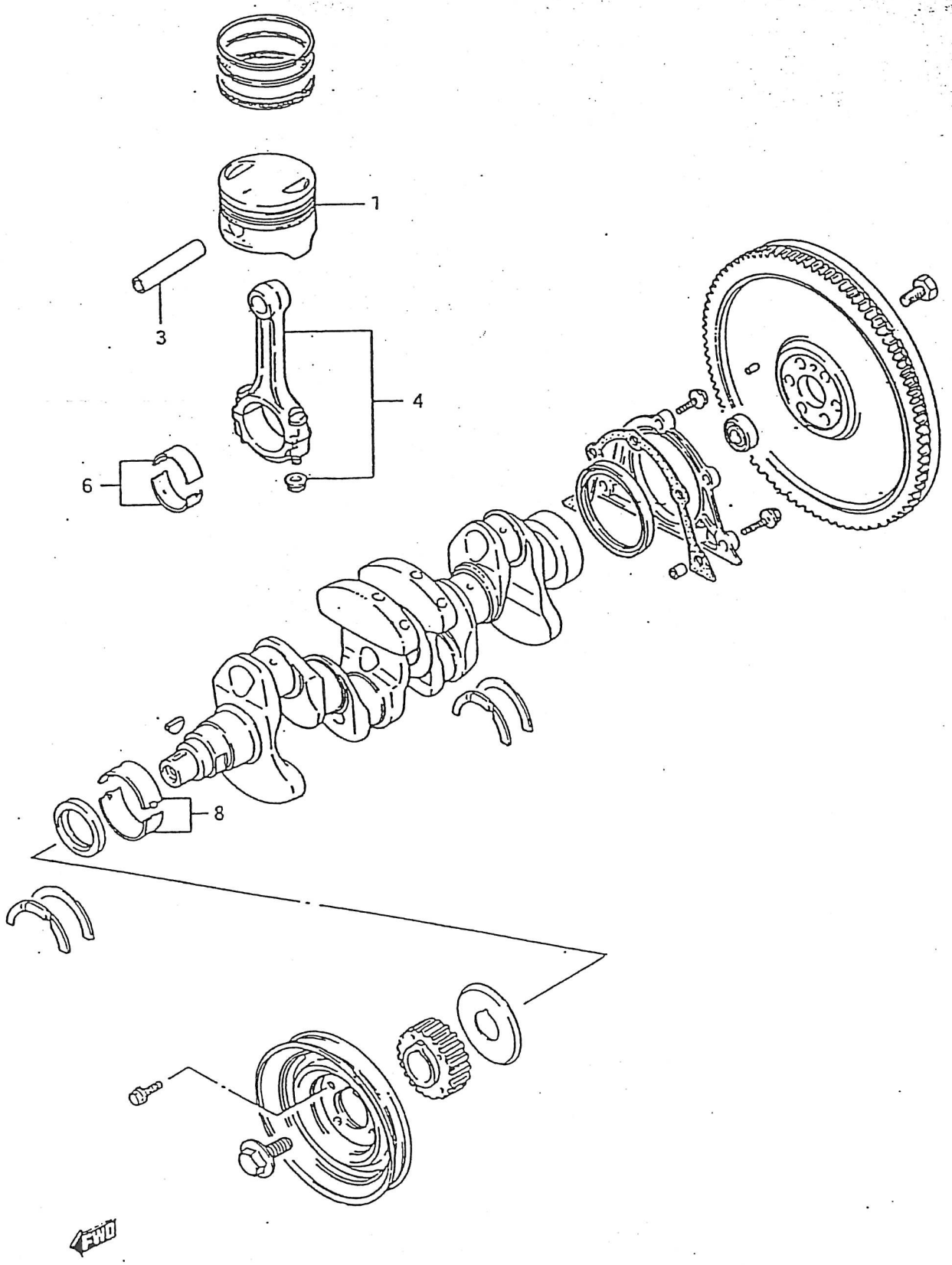

PUBLICACION Nº:00000A01173 · GRUPO-CATALOGO SAMURAI · SUBGRUPO-B-07/CIGUEÑAL
APENDICE 2º M.CH. GROUP-SAMURAI CATALOGUE SUBGROUP-B-07/CLUTCH
APPENDIX 2º M.CH.

N.FIG. PLATE	N.PIEZA PART NUMBER	CANT. QTY	DENOMINACION	DESCRIPTION	OBSERVACIONES
1	12111-63B00-0A0	4	PISTON	PISTON	(STD,MARK 1)
	12111-63B00-0B0	4	PISTON	PISTON	(STD,MARK 2)
3	12151A82000	4	BULON DE PISTON	PISTON PIN	
4	12160-86010	4	C/BIELA	CONNECTING ROD ASSY	
6	12181A82000-0A0	8	SEMICOJINETE BIELA	CON.ROD SEMI-BEARING	
	12181A82000-0B0	8	SEMICOJINETE BIELA	CON.ROD SEMI-BEARING	
	12181A82000-0C0	8	SEMICOJINETE BIELA	CON.ROD SEMI-BEARING	
8	12341A82000-0A0	5	SEMICOJINETE SUPERIOR	UPPER SEMI-BEARING	GREEN
	12341A82000-0B0	5	SEMICOJINETE SUPERIOR	UPPER SEMI-BEARING	BLACK
	12341A82000-0C0	5	SEMICOJINETE SUPERIOR	UPPER SEMI-BEARING	WHITE
	12341A82000-0D0	5	SEMICOJINETE SUPERIOR	UPPER SEMI-BEARING	YELLOW
	12341A82000-0E0	5	SEMICOJINETE SUPERIOR	UPPER SEMI-BEARING	BLUE

FIG.6.1

B-07.1

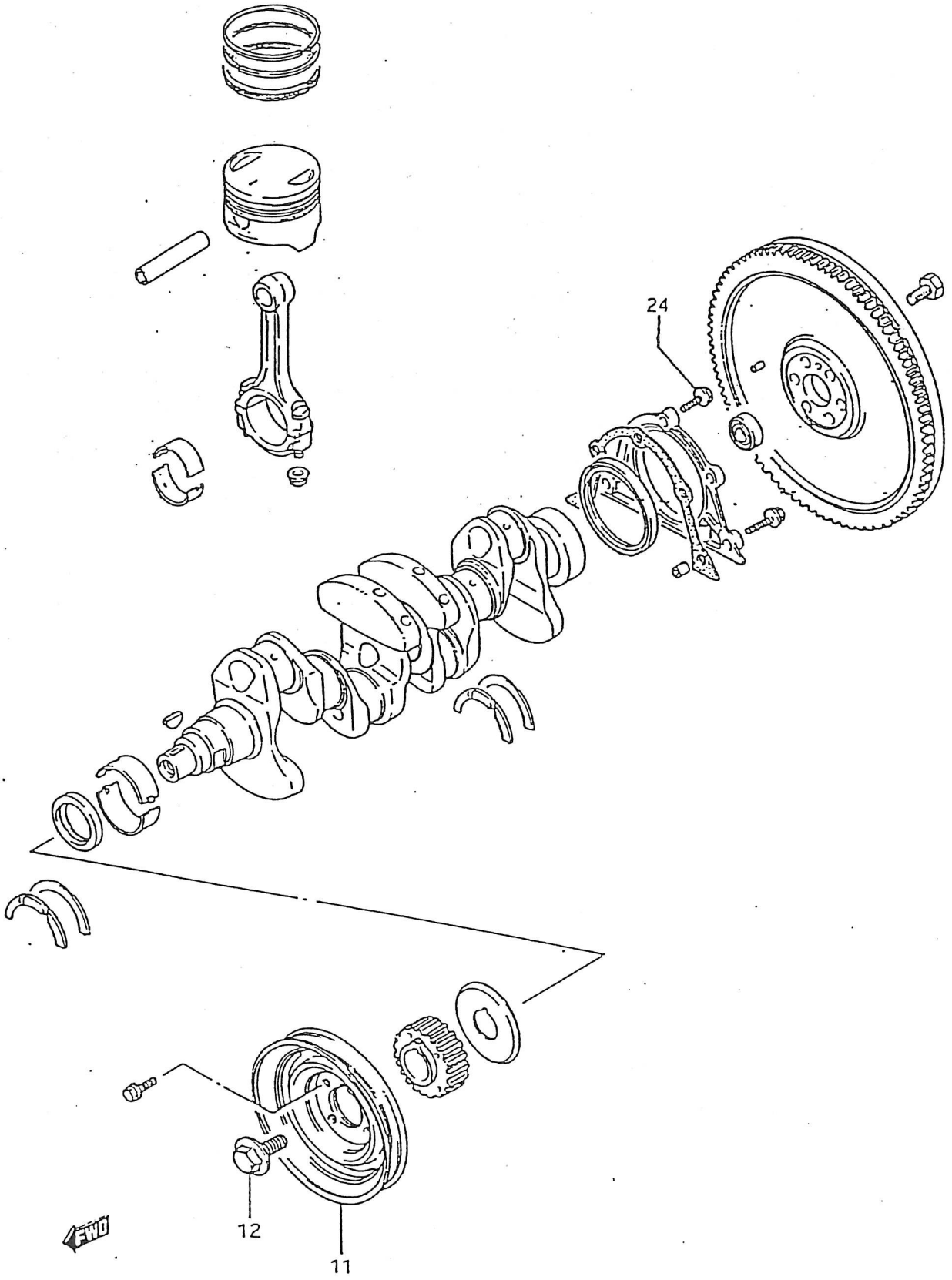

PUBLICACION Nº:00000A01173
APENDICE 2º M.CH.
APPENDIX 2º M.CH.

GRUPO-CATALOGO SAMURAI
GROUP-SAMURAI CATALOGUE

SUBGRUPO-B-07.1/CIGÜEÑAL
SUBGROUP-B-07.1J/CLUTCH

N.FIG. PLATE	N.PIEZA PART NUMBER	CANT. QTY	DENOMINACION	DESCRIPTION	OBSERVACIONES
11	12611-83000	1	POLEA CIGÜEÑAL	CRANKSHAFT PULLEY	N/AIR ACOND
12	12619A60B00	1	TORNILLO FIJACION POLEA	FASTENING SCREW	
24	01550-06203	3	TORNILLO	SCREW	

FIG.7

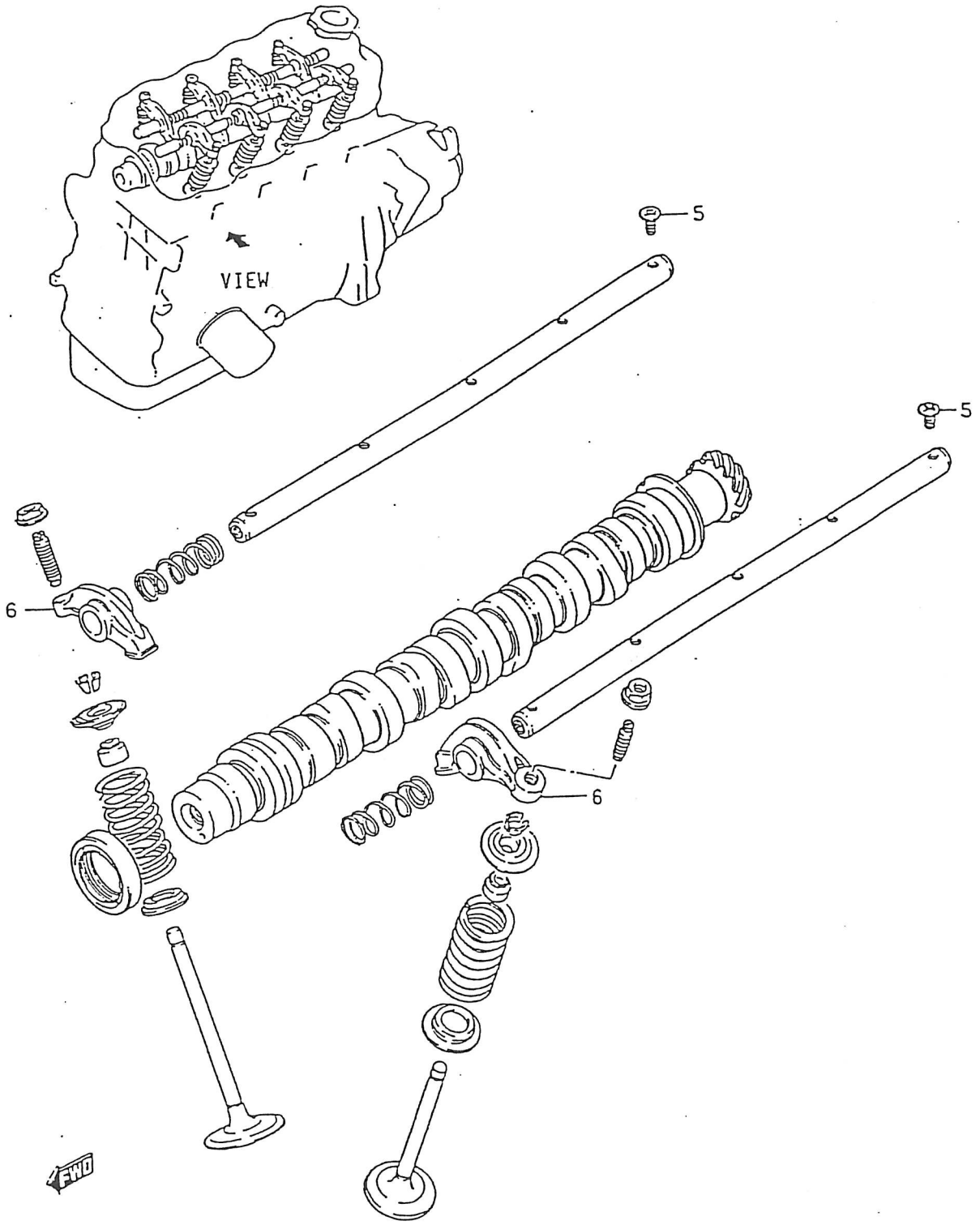

PUBLICACION Nº:00000A01173 GRUPO-CATALOGO SAMURAI SUBGRUPO-B-08/ARBOL DE LEVAS
APENDICE 2º M.CH. GROUP-SAMURAI CATALOGUE SUBGROUP-B-08/CAMSHAFT
APPENDIX 2º M.CH.

N.FIG. PLATE	N.PIEZA PART NUMBER	CANT. QTY	DENOMINACION	DESCRIPTION	OBSERVACIONES
5	02122-06123	10	TORNILLO	SCREW	
6	12B41-60A01	8	BALANCIN ADM.Y ESCAPE	INLET EXH.ROCKER ARM.	

FIG.8

B-09

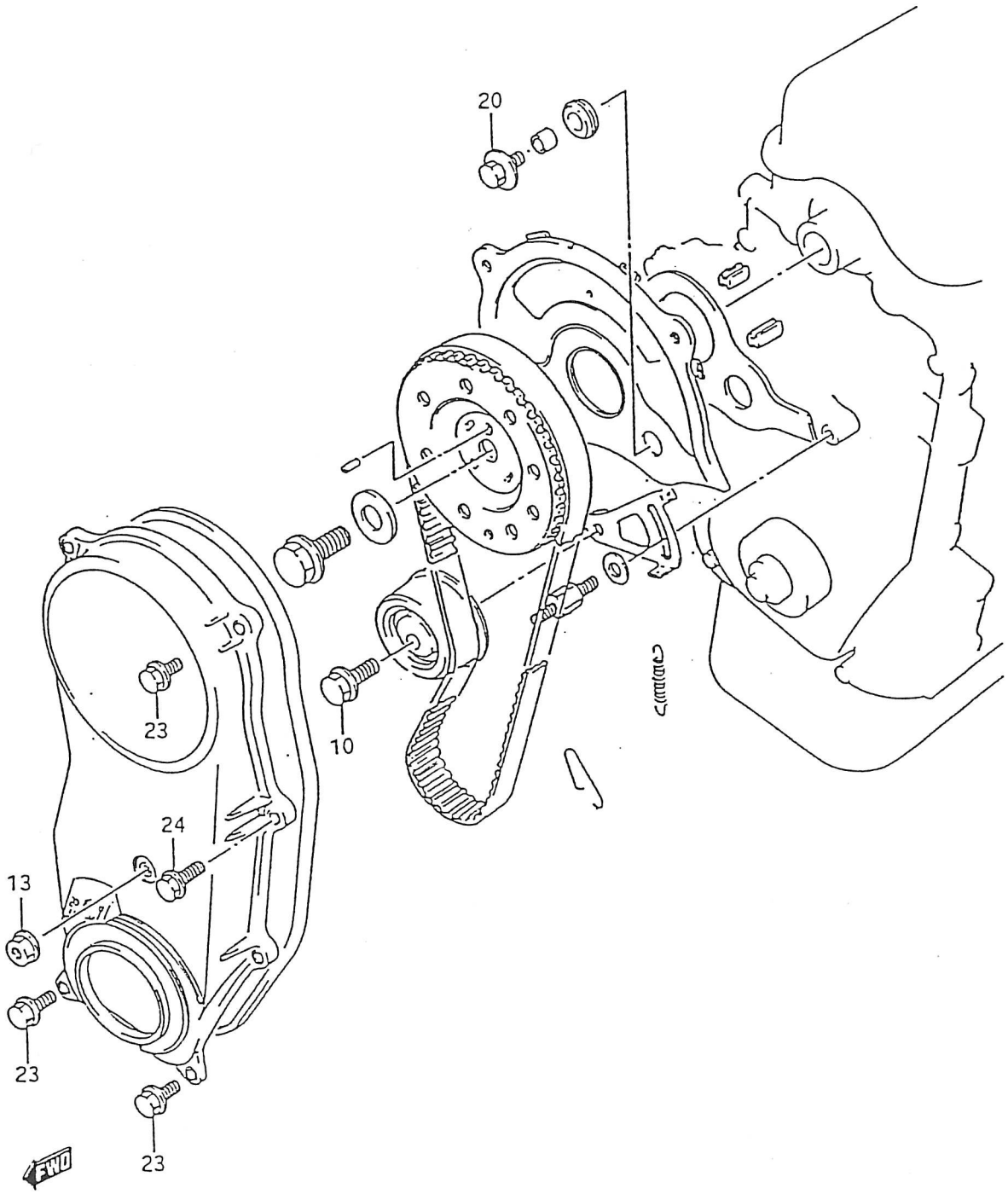

PUBLICACION Nº:00000A01173 GRUPO-CATALOGO SAMURAI SUBGRUPO-B-09/DISTRIBUCION
APENDICE 2º M.CH. GROUP-SAMURAI CATALOGUE SUBGROUP-B-0 /TIMING
APPENDIX 2º M.CH.

N.FIG. PLATE	N.PIEZA PART NUMBER	CANT. QTY	DENOMINACION	DESCRIPTION	OBSERVACIONES
10	01500-08353	1	TORNILLO	SCREW	
13	08316-10063	1	TUERCA	NUT	
20	09116-06056	2	TORNILLO	SCREW	
23	01550-06163	3/4	TORNILLO	SCREW	CARB./INJ.
24	01550-06203	5/4	TORNILLO	SCREW	CARB./INJ.

FIG.9

C.02

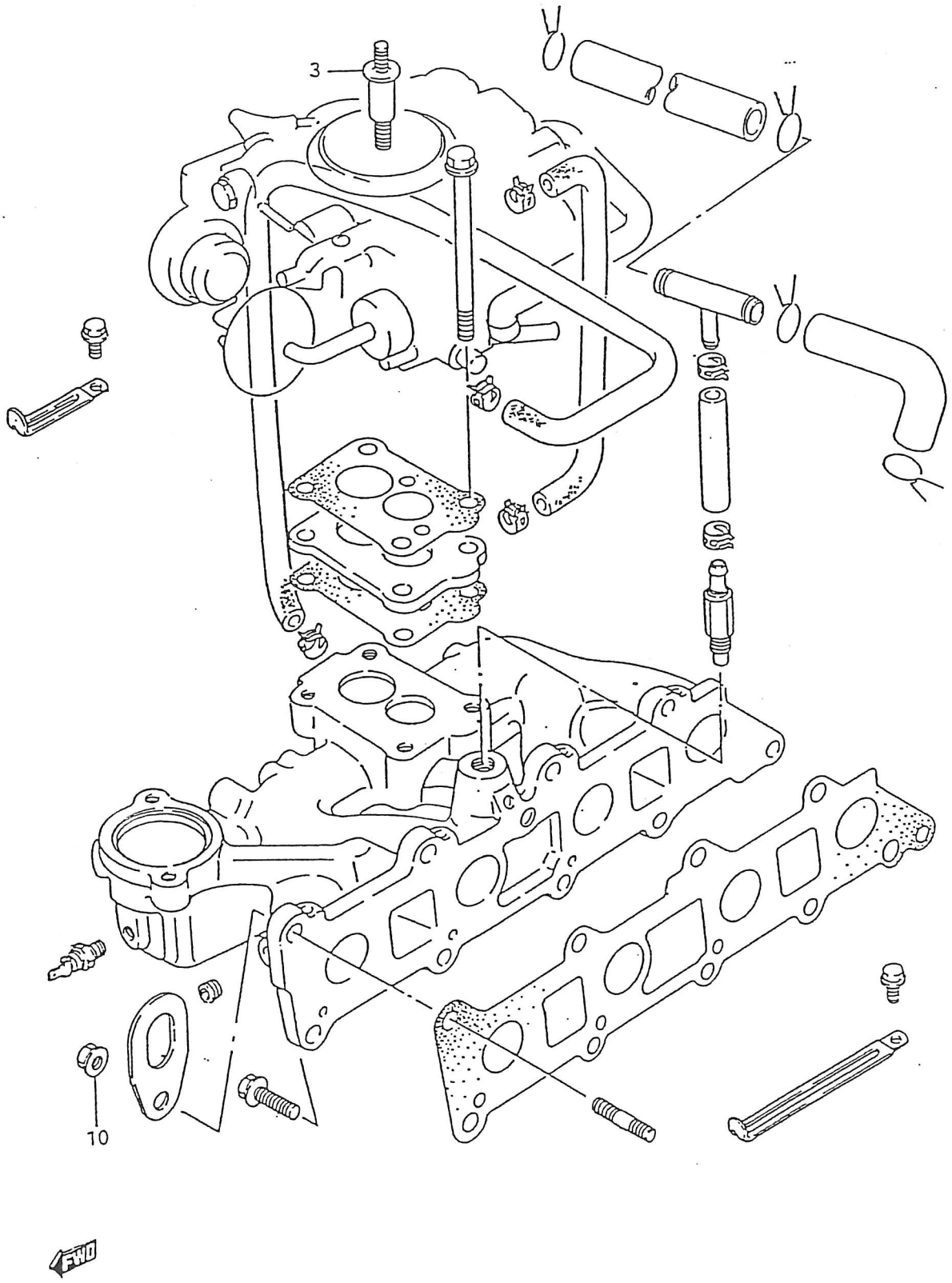

PUBLICACION Nº:00000A01173 GRUPO-CATALOGO SAMURAI SUBGRUPO-C-02/COLCT.ADM.CARB.
APENDICE 2º M.CH. GROUP-SAMURAI CATALOGUE SUBGROUP-C-02/CARB.INLET MANIF.
APPENDIX 2º M.CH.

N.FIG. PLATE	N.PIEZA PART NUMBER	CANT. QTY	DENOMINACION	DESCRIPTION	OBSERVACIONES
3	01550-08253	1	ESPARRAGO	STUD	
10	01570-08163	3	TUERCA	NUT	
27	34850-50A00	1	C/TERMO-RESISTENCIA	THERMO-RESIST.ASSY	

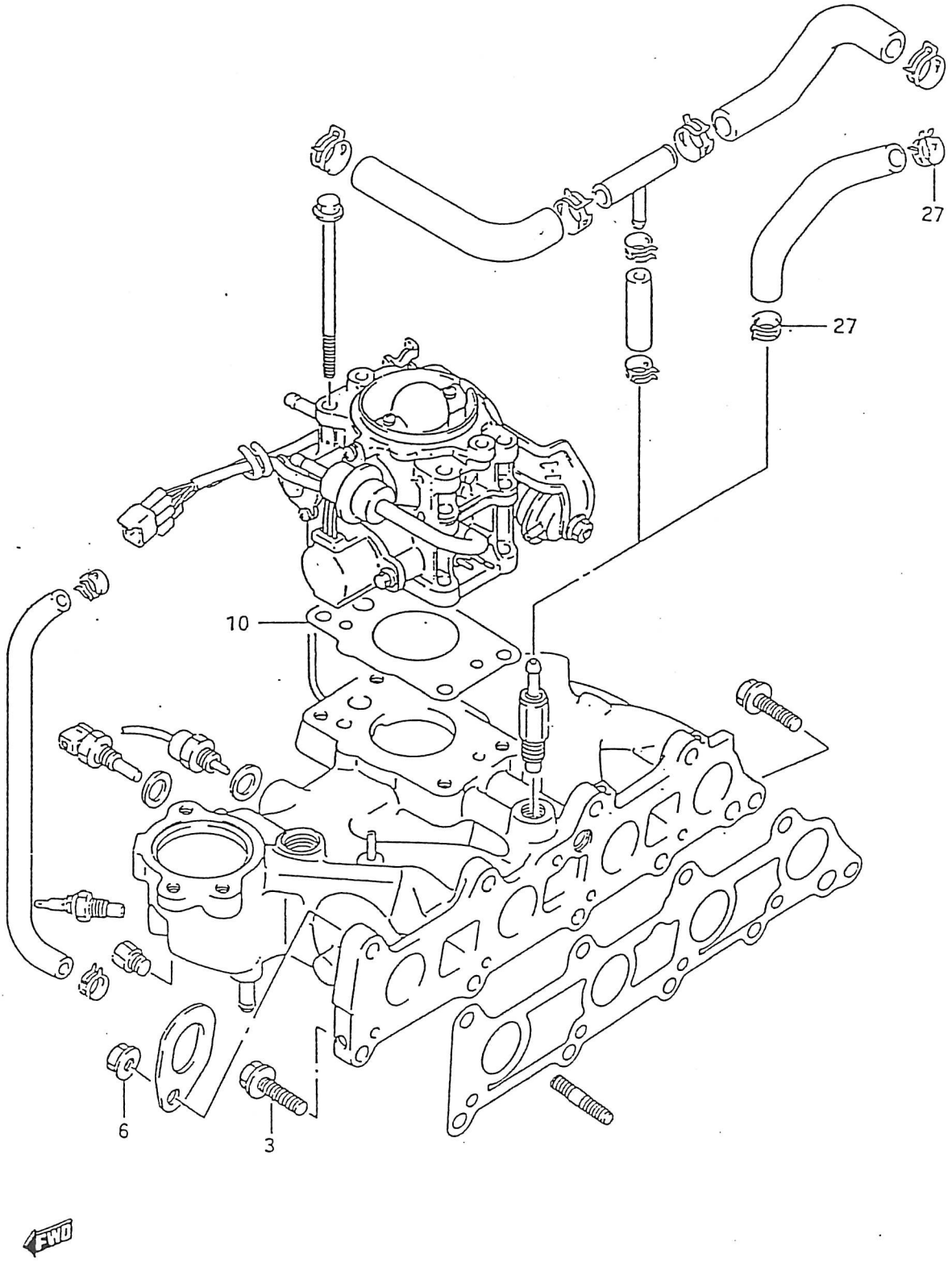
27
27
10
6
3
FWD

N.FIG. PLATE	N.PIEZA PART NUMBER	CANT. QTY	DENOMINACION	DESCRIPTION	OBSERVACIONES
6	01570-08163	4	TUERCA	NUT	

FIG.12.1

C.05.1

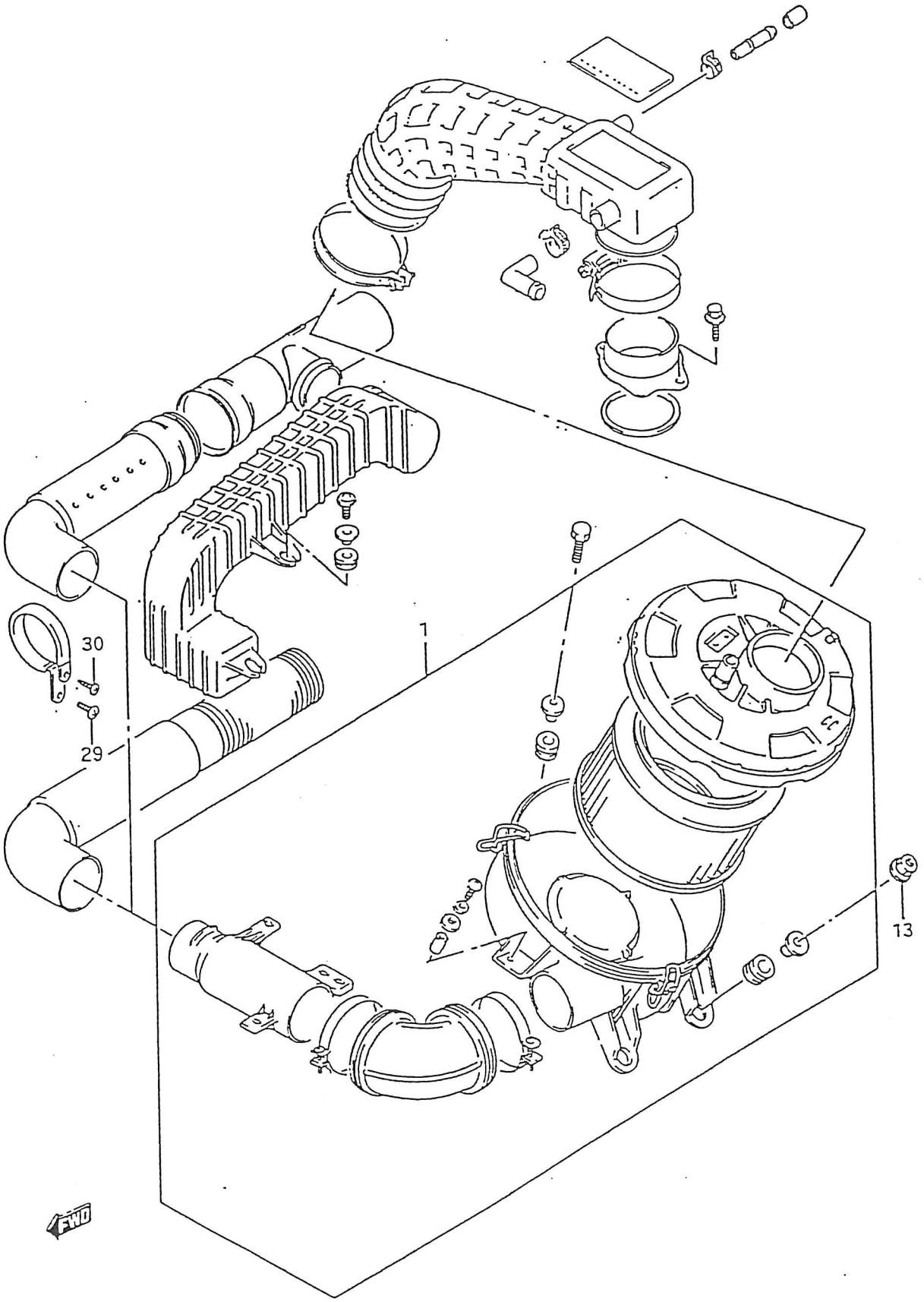

PUBLICACION Nº:00000A01173 GRUPO-CATALOGO SAMURAI SUBGRUPO-C-05.1/FILTRO AIRE INY.
APENDICE 2º M.CH. GROUP-SAMURAI CATALOGUE SUBGROUP-C-05.1/INJ.AIR FILTER
APPENDIX 2º M.CH.

N.FIG. PLATE	N.PIEZA PART NUMBER	CANT. QTY	DENOMINACION	DESCRIPTION	OBSERVACIONES
1	13700B83001	1	C/FILTRO DE AIRE	AIR FILTER ASSY	
13	08316-10063	2	TUERCA	NUT	
29	02142-06103	1	TORNILLO	SCREW	
30	03141-05123	1	TORNILLO	SCREW	

FIG.13

C.06

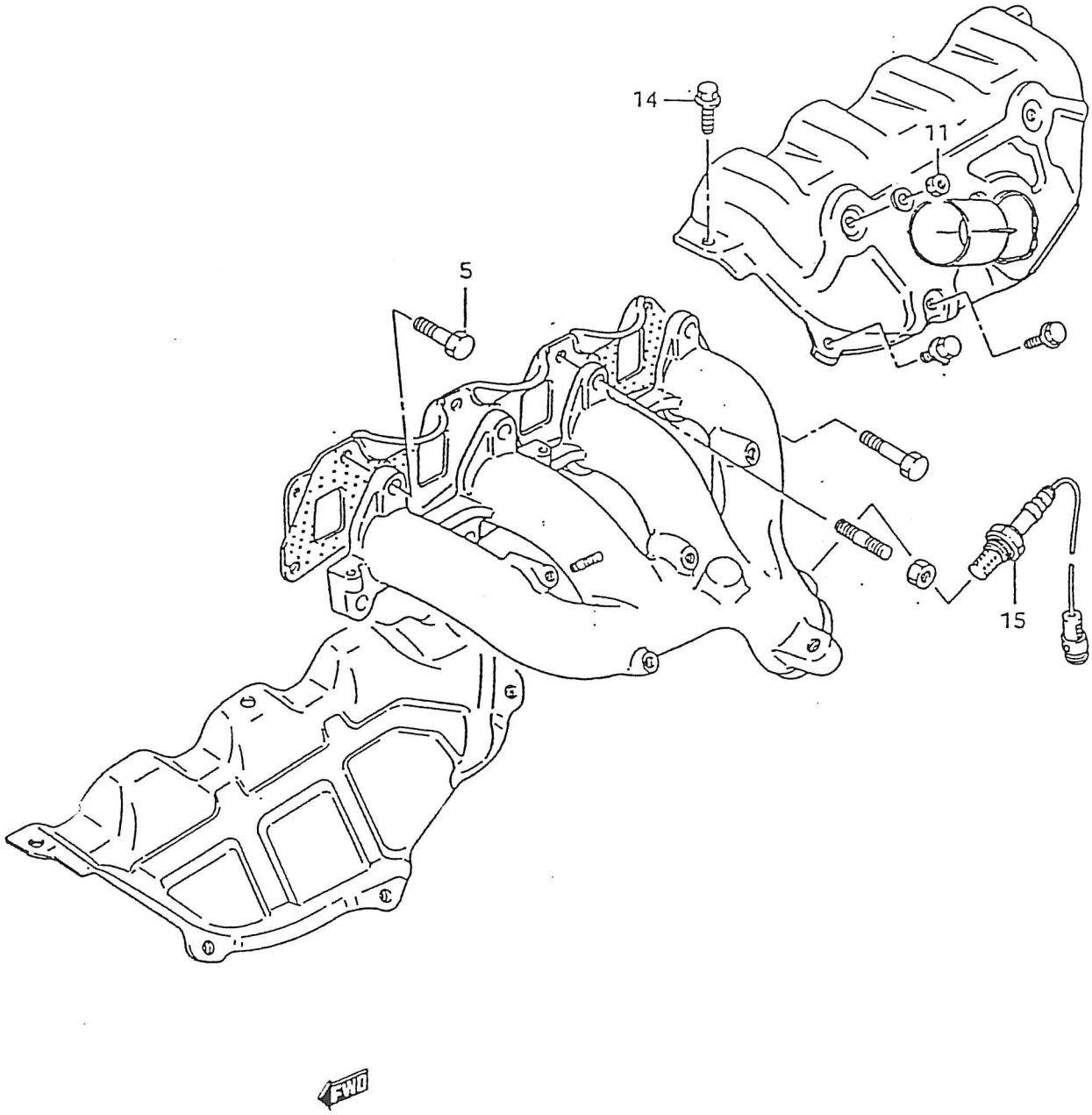

N.FIG. PLATE	N.PIEZA PART NUMBER	CANT. QTY	DENOMINACION	DESCRIPTION	OBSERVACIONES
5	01500-08253	2	TORNILLO	SCREW	
11	08310-00083	2	TUERCA	NUT	
14	01550-06253	3	TORNILLO	SCREW	
15	18213-50G00	1	SENSOR DE OXIGENO	OXYGEN SENSOR	INJ.

FIG.14.1

C.07.1

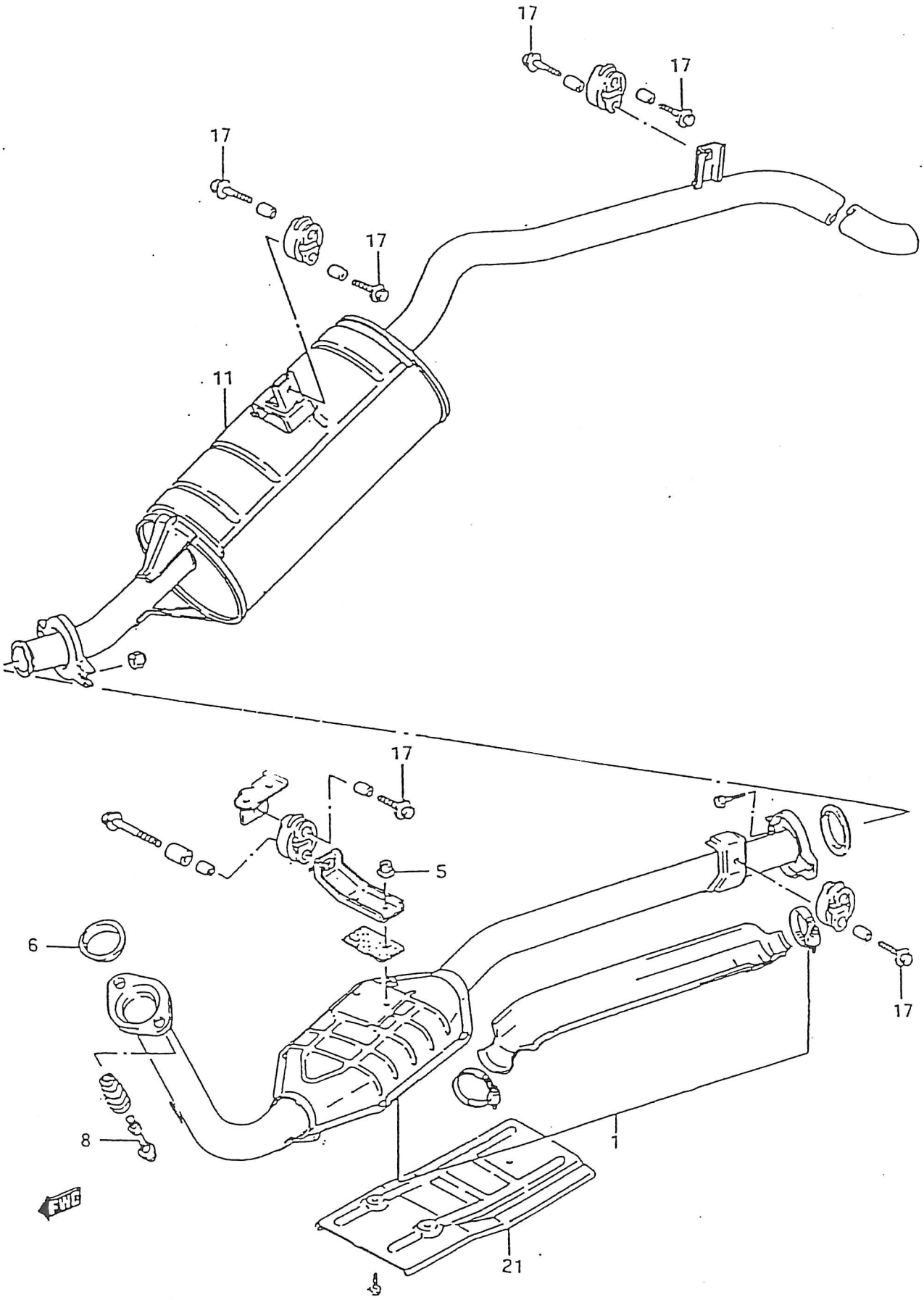

PUBLICACION Nº:00000A01173 GRUPO-CATALOGO SAMURAI SUBGRUPO-C-07.1/SIS.ESCAPE INY.
APENDICE 2º M.CH. GROUP-SAMURAI CATALOGUE SUBGROUP-C-07.1/INJ.EXH.SYSTEM
APPENDIX 2º M.CH.

N.FIG. PLATE	N.PIEZA PART NUMBER	CANT. QTY	DENOMINACION	DESCRIPTION	OBSERVACIONES
1	14150-80C01	1	C/CATALIZADOR	CATALYST ASSY	
5	08316-10063	2	TUERCA	NUT	
6	14183-60A11	1	ANILLO DE CIERRE	LOCK RING	
8	09119-10042	2	TORNILLO	SCREW	
11	14300A83311	1	C/SILENCIADOR	MUFFLER ASSY	
	14300B83412	1	C/SILENCIADOR	MUFFLER ASSY	LONG-BODY
17	01550-08353	7	TORNILLO	SCREW	
21	14231-80011	1	PANEL PROTEC.CALOR	HEAT PROTECT.PANEL	

FIG.15

C.08

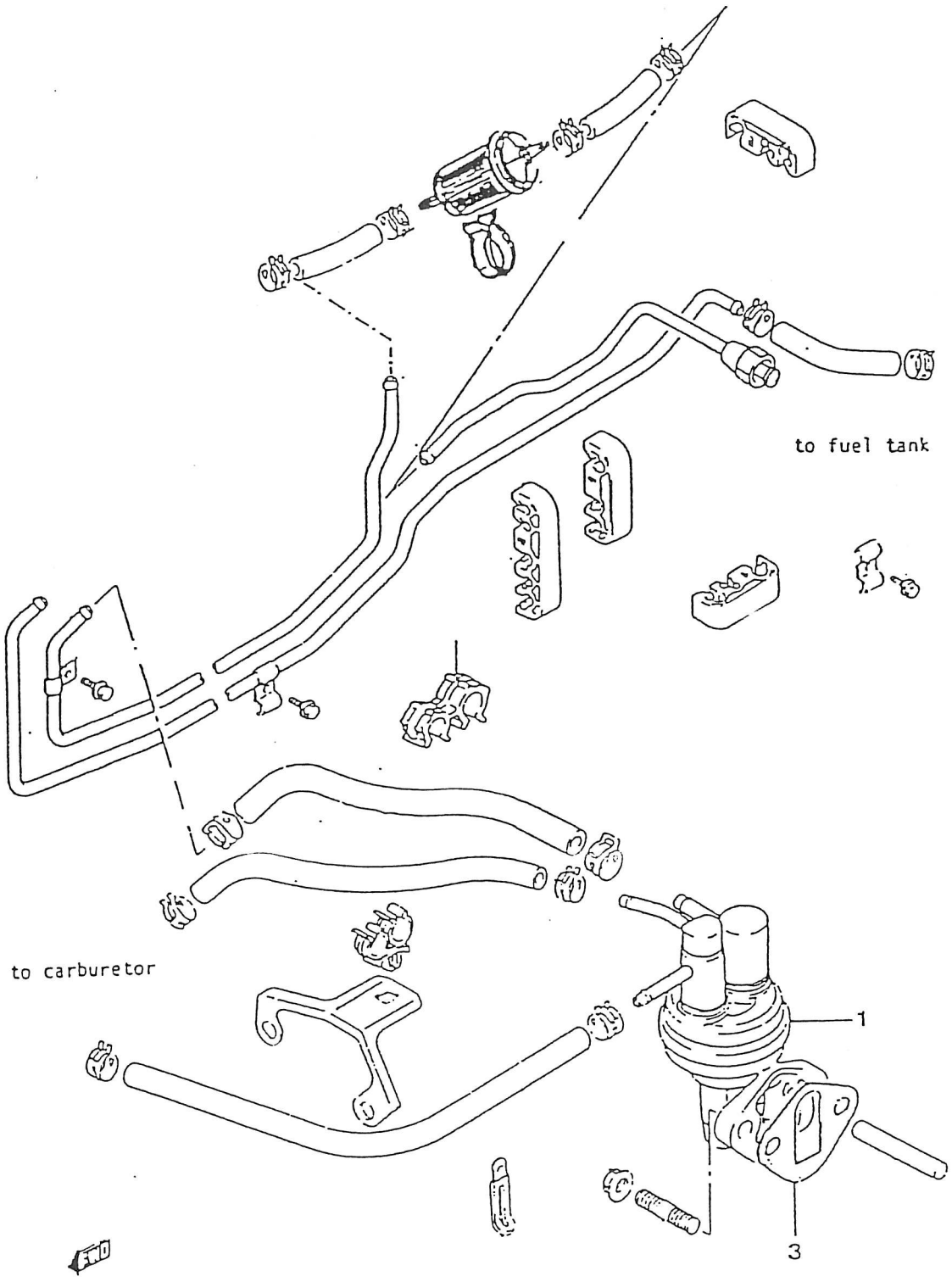

PUBLICACION Nº:00000A01173 GRUPO-CATALOGO SAMURAI SUBGRUPO-C-08/BOMBA COMB.CARB.
APENDICE 2º M.CH. GROUP-SAMURAI CATALOGUE SUBGROUP-C-08/CARB.FUEL PUMP
APPENDIX 2º M.CH.

N.FIG. PLATE	N.PIEZA PART NUMBER	CANT. QTY	DENOMINACION	DESCRIPTION	OBSERVACIONES
1	15100D80000	1	BOMBA DE COMBUSTIBLE	FUEL PUMP	
	15100-83010	1	BOMBA DE COMBUSTIBLE	FUEL PUMP	ALTERNATIVA
3	15319-63B00	1	JUNTA BOMBA	PUMP GASKET	

FIG.16

C.09

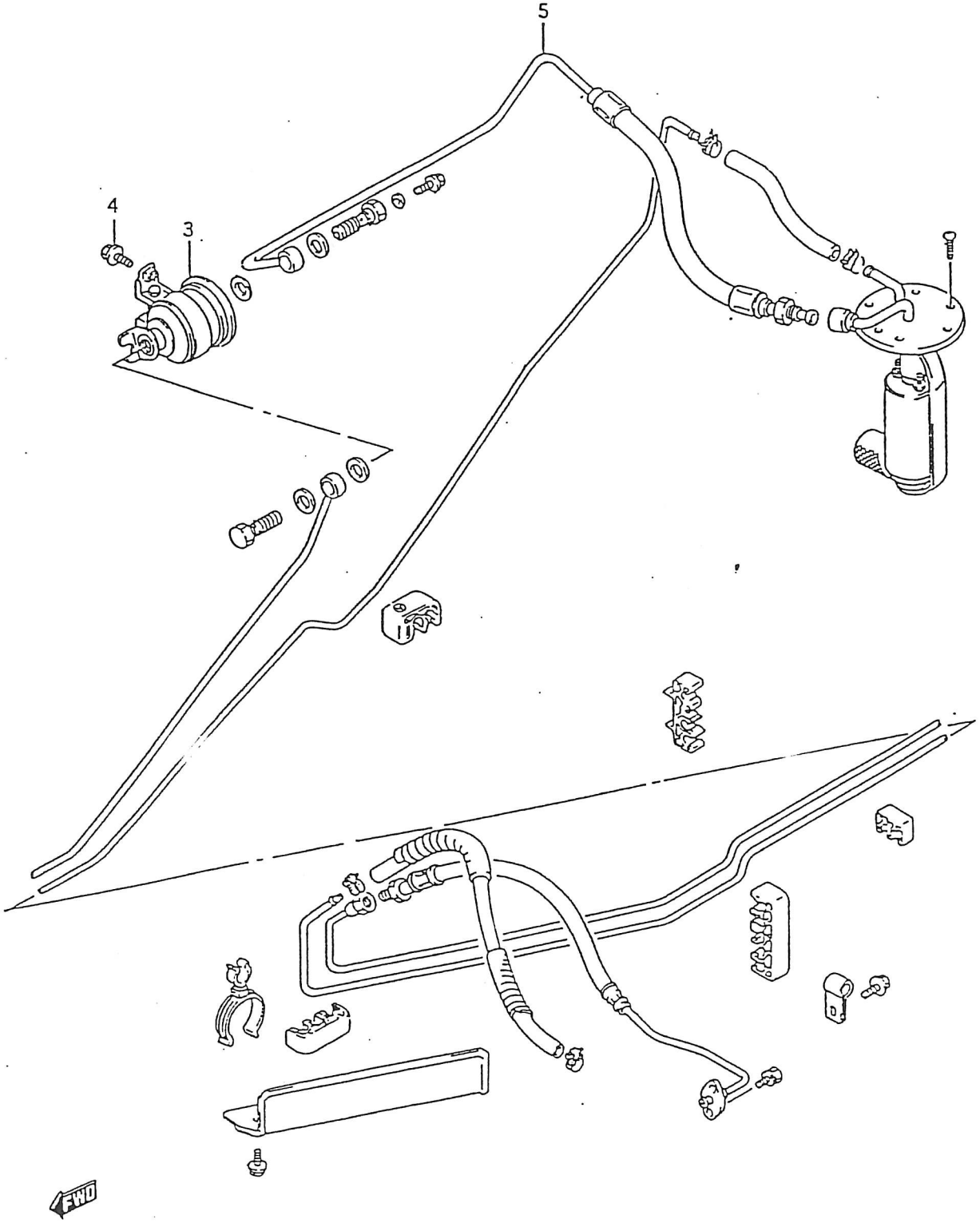

PUBLICACION Nº:00000A01173 GRUPO-CATALOGO SAMURAI SUBGRUPO-C-09/BOMBA COMB.INY.
APENDICE 2º M.CH. GROUP-SAMURAI CATALOGUE SUBGROUP-C-09/INJ.FUEL PUMP
APPENDIX 2º M.CH.

N.FIG. PLATE	N.PIEZA PART NUMBER	CANT. QTY	DENOMINACION	DESCRIPTION	OBSERVACIONES
4	01514-06123	2	TORNILLO	SCREW	
5	15810-80CX0	1	TUBO ENTRADA FILTRO	FILTER INLET HOSE	
13	15830-80CX0	1	TUBO COMBUSTIBLE	FUEL HOSE	

FIG.17

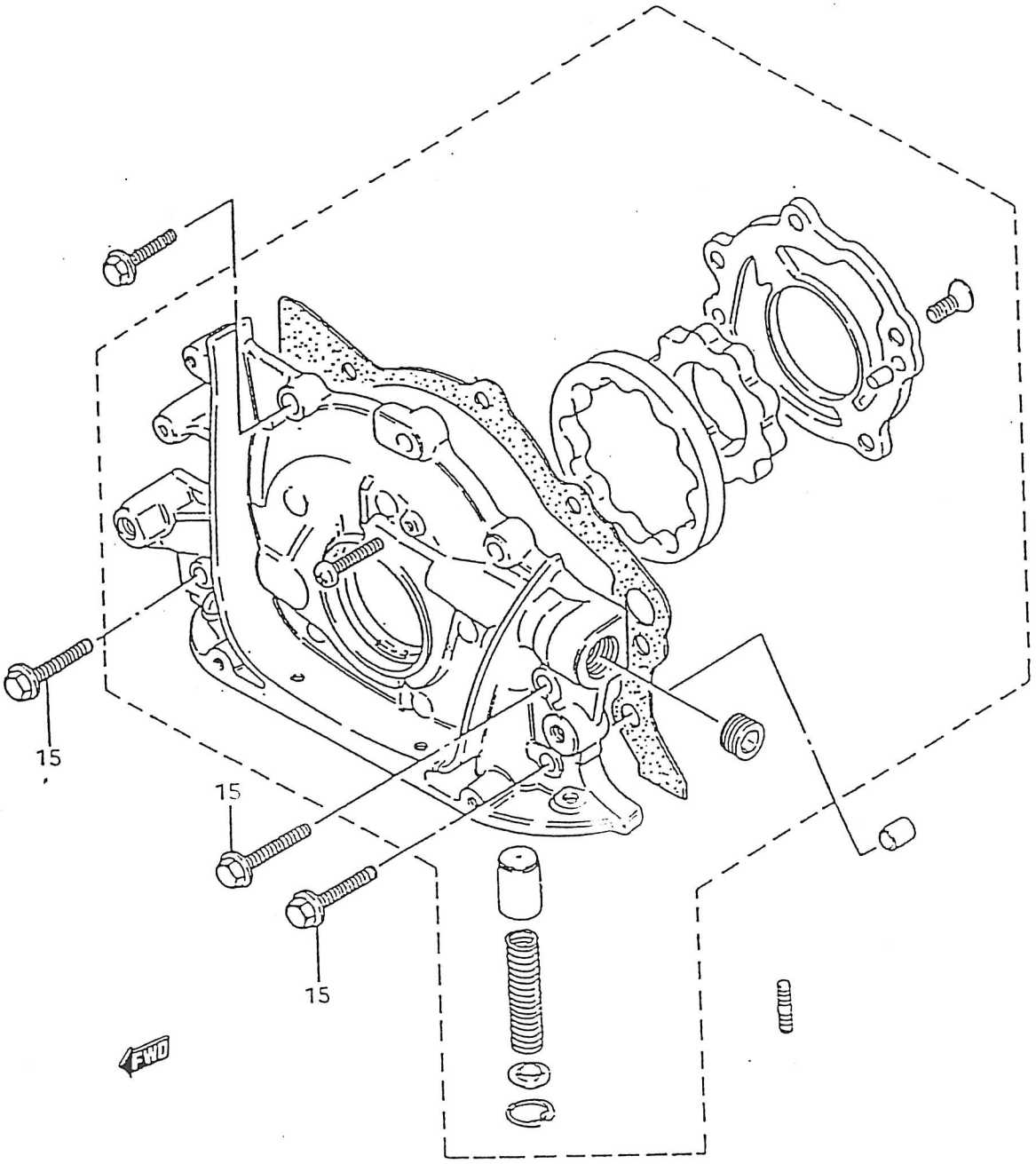

PUBLICACION Nº:00000A01173 GRUPO-CATALOGO SAMURAI SUBGRUPO-C-10/BOMBA DE ACEITE
APENDICE 2º M.CH. GROUP-SAMURAI CATALOGUE SUBGROUP-C-10/OIL PUMP
APPENDIX 2º M.CH.

N.FIG. PLATE	N.PIEZA PART NUMBER	CANT. QTY	DENOMINACION	DESCRIPTION	OBSERVACIONES
15	01550-06353	3	TORNILLO	SCREW	

FIG.18

C.11

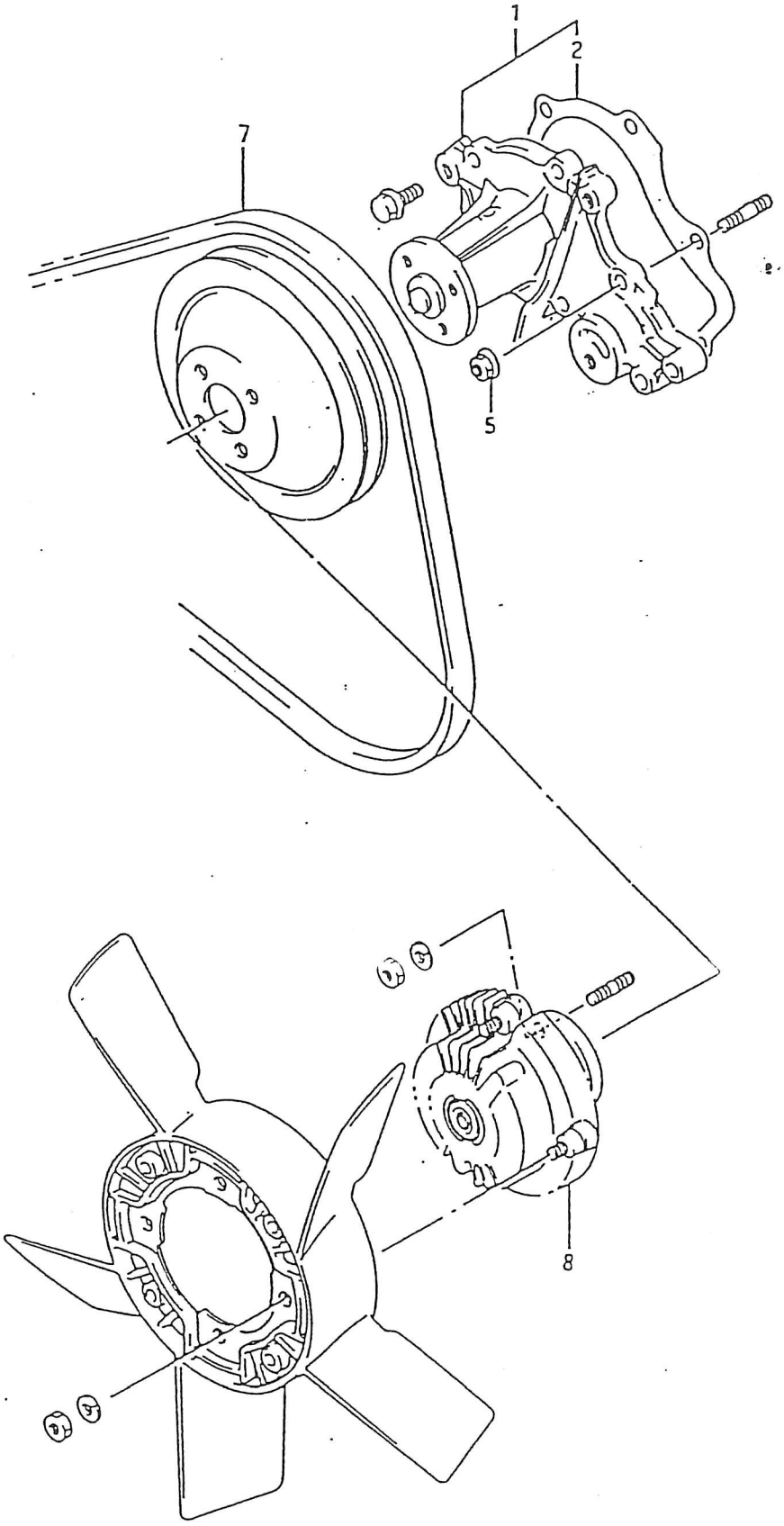

PUBLICACION Nº:00000A01173 GRUPO-CATALOGO SAMURAI SUBGRUPO-C-11/BOMBA DE AGUA
APENDICE 2º M.CH. GROUP-SAMURAI CATALOGUE SUBGROUP-C-11/WATER PUMP
APPENDIX 2º M.CH.

N.FIG. PLATE	N.PIEZA PART NUMBER	CANT. QTY	DENOMINACION	DESCRIPTION	OBSERVACIONES
1	17400-83001	1	BOMBA DE AGUA	WATER PUMP	
2	17431-60A10	1	JUNTA BOMBA	PUMP GASKET	
5	08316-10063	2	TUERCA	NUT	
7	17521-84C00	1	CORREA	BELT	
8	17120-60A00	1	EMBRAGUE VENTILADOR	FAN CLUTCH	

FIG.19

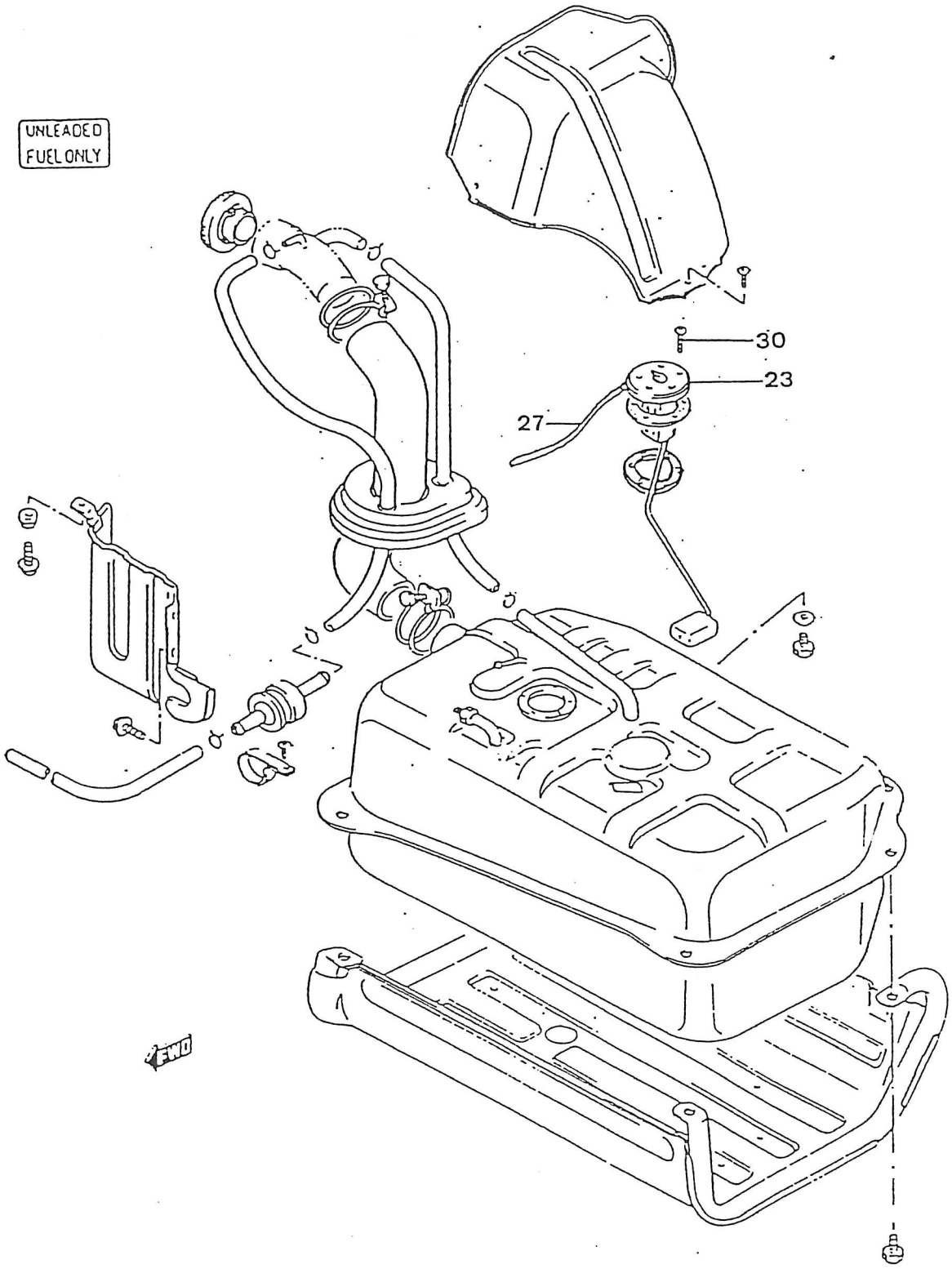

PUBLICACION Nº:00000A01173 GRUPO-CATALOGO SAMURAI . SUBGRUPO-C-12/DEPOSITO COMB.CARB.
APENDICE 2º M.CH. GROUP-SAMURAI CATALOGUE SUBGROUP-C-12/CARB.FUEL TANK
APPENDIX 2º M.CH.

N.FIG. PLATE	N.PIEZA PART NUMBER	CANT. QTY	DENOMINACION	DESCRIPTION	OBSERVACIONES
23	34810-80700	1	AFORADOR	GAUGE	
27	36822-80001	1	CABLE AFORADOR	GAUGE CABLE	
30	09136-05044	5	TORNILLO AFORADOR	GAUGE SCREW	

FIG.19.1

C.12.1

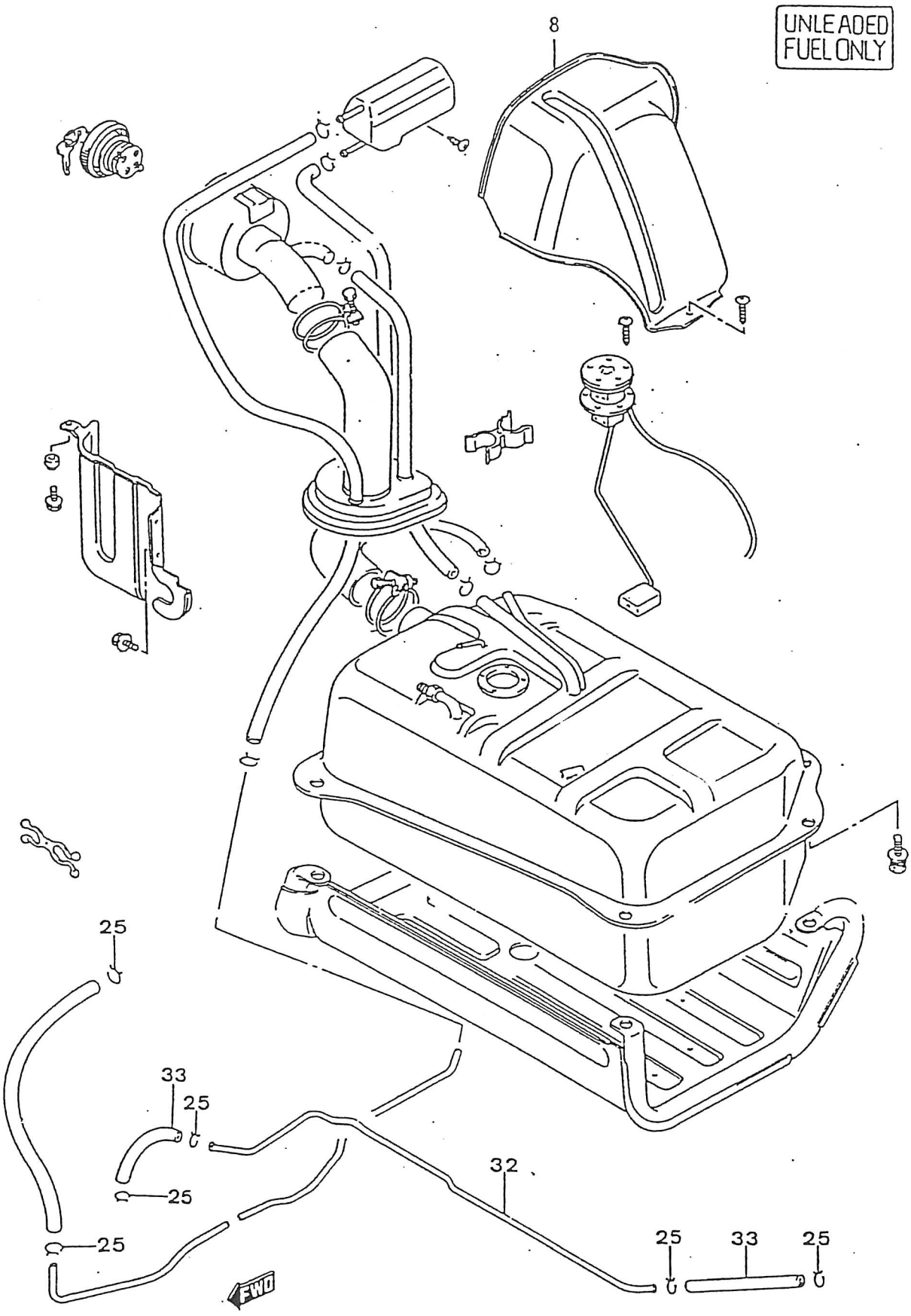

PUBLICACION Nº:00000A01173
APENDICE 2º M.CH.
APPENDIX 2º M.CH.

GRUPO-CATALOGO SAMURAI
GROUP-SAMURAI CATALOGUE

SUBGRUPO-C-12.1/DEPOSITO COMB.INY.
SUBGROUP-C-12.1/INJ.FUEL TANK

N.FIG. PLATE	N.PIEZA PART NUMBER	CANT. QTY	DENOMINACION	DESCRIPTION	OBSERVACIONES
2	09118-10068	4	TORNILLO	SCREW	
11	09103-06162	2	TORNILLO	SCREW	
20	03141-06103	1	TORNILLO	SCREW	
25	09401-11402	6	CLIP	CLIP	
32	89432-83000	1	TUBERIA	HOSE	
33	09354-54116-600	2	TUBO	HOSE	L:600=440 FRONT L:600=480 REAR

FIG.21

D.03

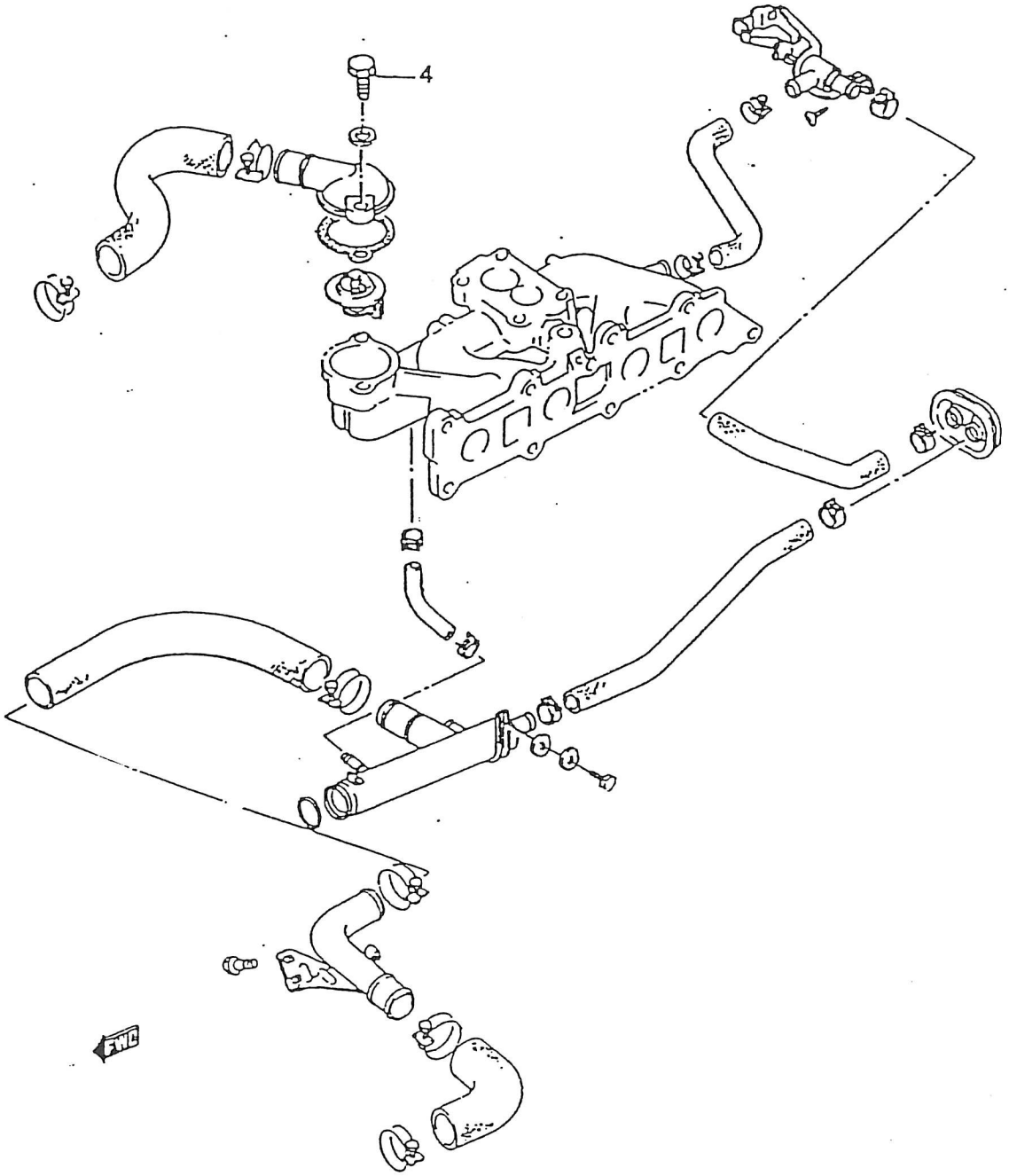

PUBLICACION Nº:00000A01173 GRUPO-CATALOGO SAMURAI SUBGRUPO-D-03/TERMOSTATO,LHD
APENDICE 2º M.CH. GROUP-SAMURAI CATALOGUE SUBGROUP-D-03/THERMOSTAT,LHD
APPENDIX 2º M.CH.

N.FIG. PLATE	N.PIEZA PART NUMBER	CANT. QTY	DENOMINACION	DESCRIPTION	OBSERVACIONES
4	01550-08303	2	TORNILLO	SCREW	

FIG.21.1

D.03.1

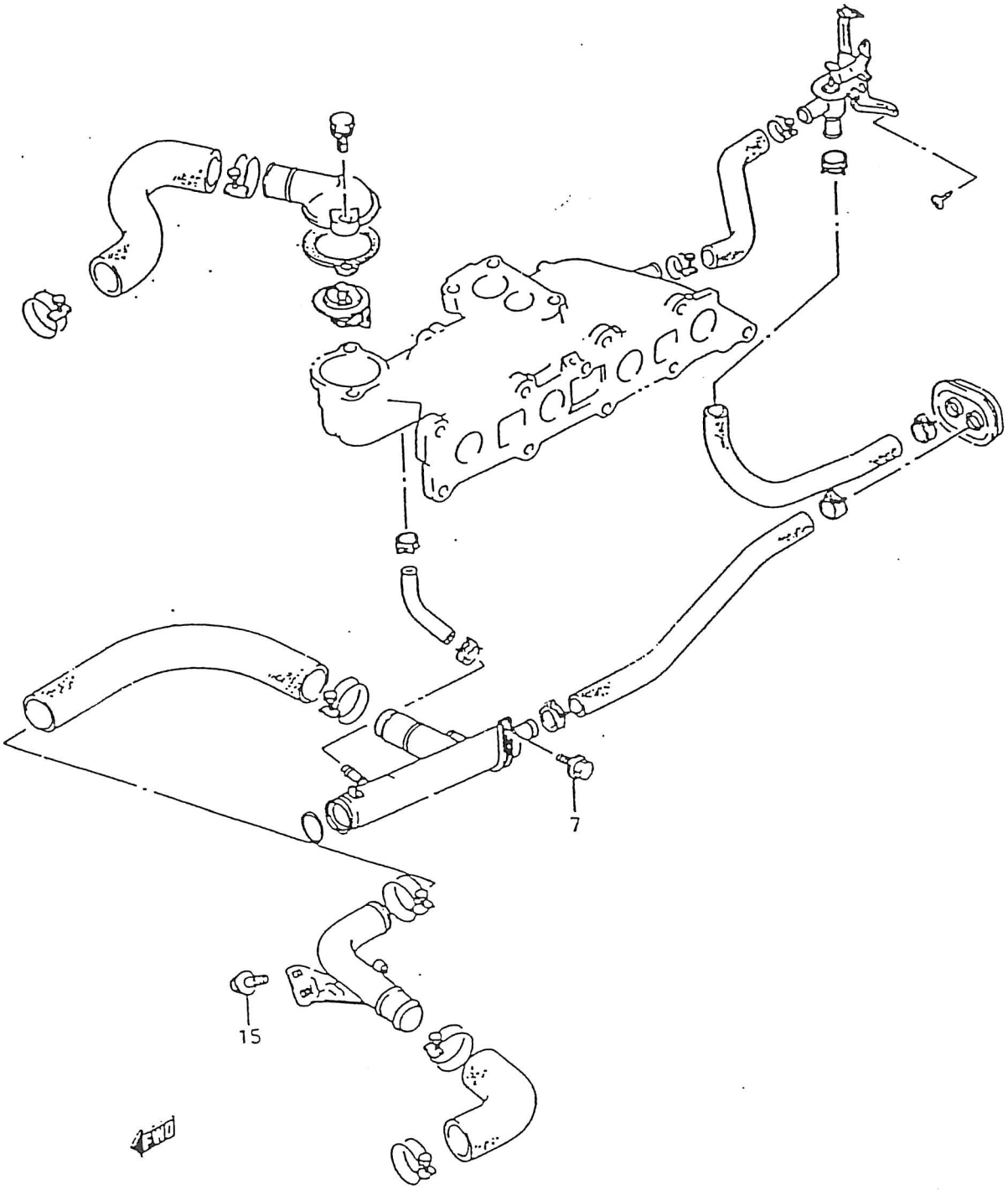

PUBLICACION Nº:00000A01173
APENDICE 2º M.CH.
APPENDIX 2º M.CH.

GRUPO-CATALOGO SAMURAI
GROUP-SAMURAI CATALOGUE

SUBGRUPO-D-03.1/TERMOSTATO,RHD
SUBGROUP-D-03.1/THERMOSTAT,RHD

N.FIG. PLATE	N.PIEZA PART NUMBER	CANT. QTY	DENOMINACION	DESCRIPTION	OBSERVACIONES
7	01550-06103	1	TORNILLO	SCREW	
15	01550-06103	2	TORNILLO	SCREW	

FIG.23

D.05

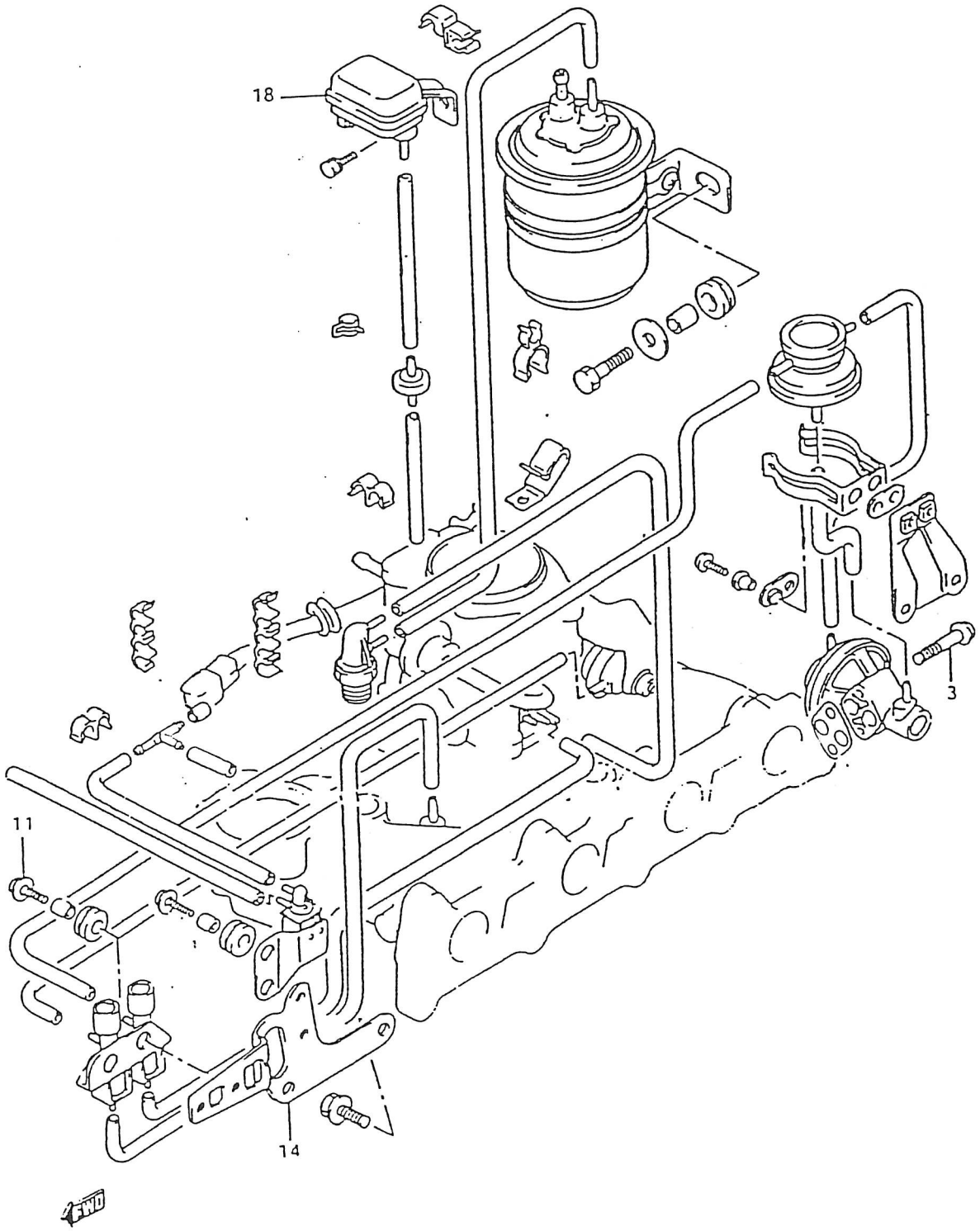

N.FIG. PLATE	N.PIEZA PART NUMBER	CANT. QTY	DENOMINACION	DESCRIPTION	OBSERVACIONES
3	01550-06453	2	TORNILLO	SCREW	
11	09136-06086	2	ARANDELA PLANA	FLAT WASHER	
14	18417-B3C00	1	SOPORTE,VSV	VSV BRACKET	
18	18590-80C30	1	SENSOR DE PRESION	PRESSURE SENSOR	

FIG.23.1

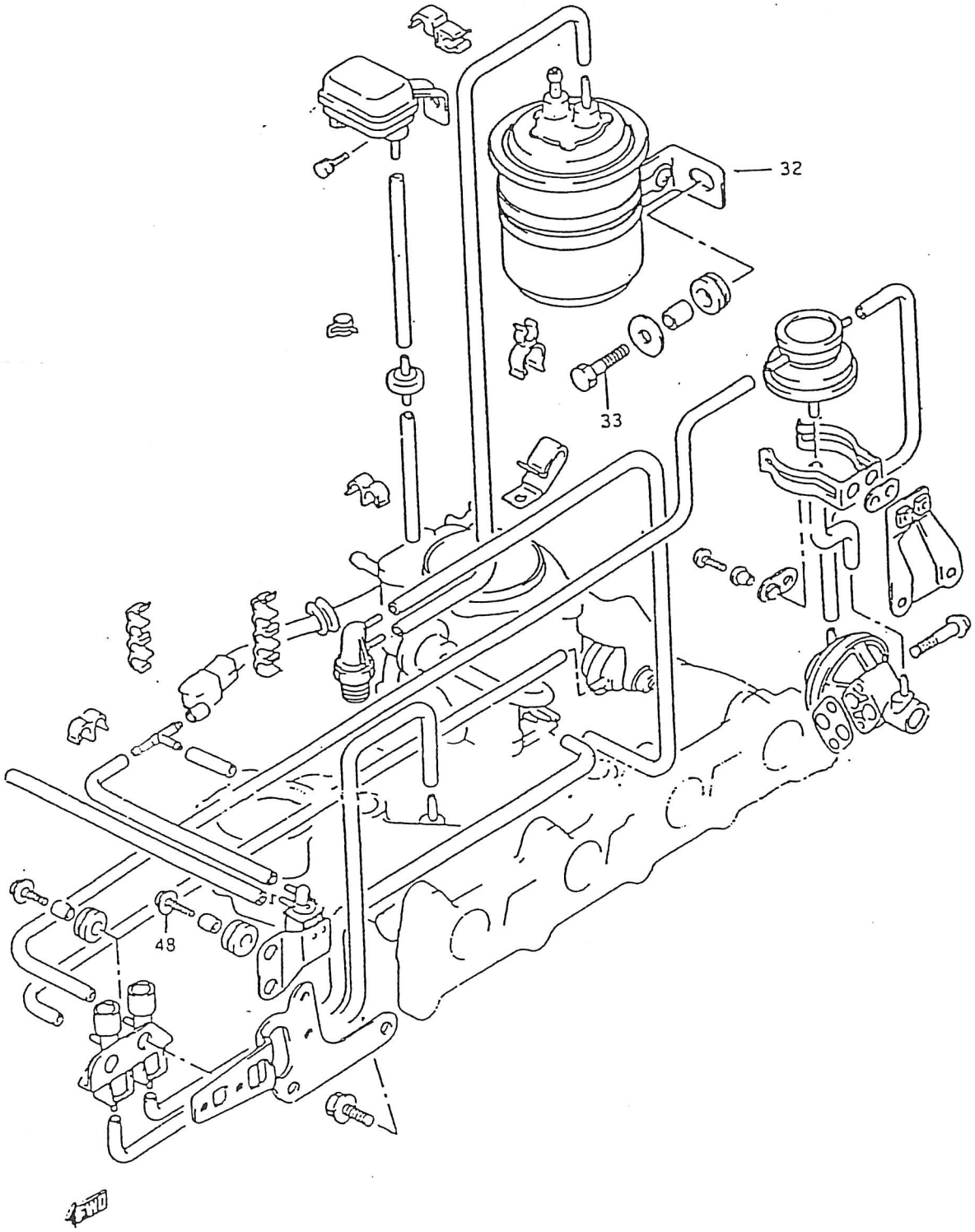

PUBLICACION Nº:00000A01173 GRUPO-CATALOGO SAMURAI SUBGRUPO-D-05.1/CONTR.EMIS.INY.
APENDICE 2º M.CH. GROUP-SAMURAI CATALOGUE SUBGROUP-D-05.1/INJ.EMISS.CONTR.
APPENDIX 2º M.CH.

N.FIG. PLATE	N.PIEZA PART NUMBER	CANT. QTY	DENOMINACION	DESCRIPTION	OBSERVACIONES
32	18560-80C10	1	CANISTER	CANISTER	
33	01500-08203	2	TORNILLO	SCREW	
48	09136-06086	2	ARANDELA PLANA	FLAT WASHER	

FIG.27

E.02

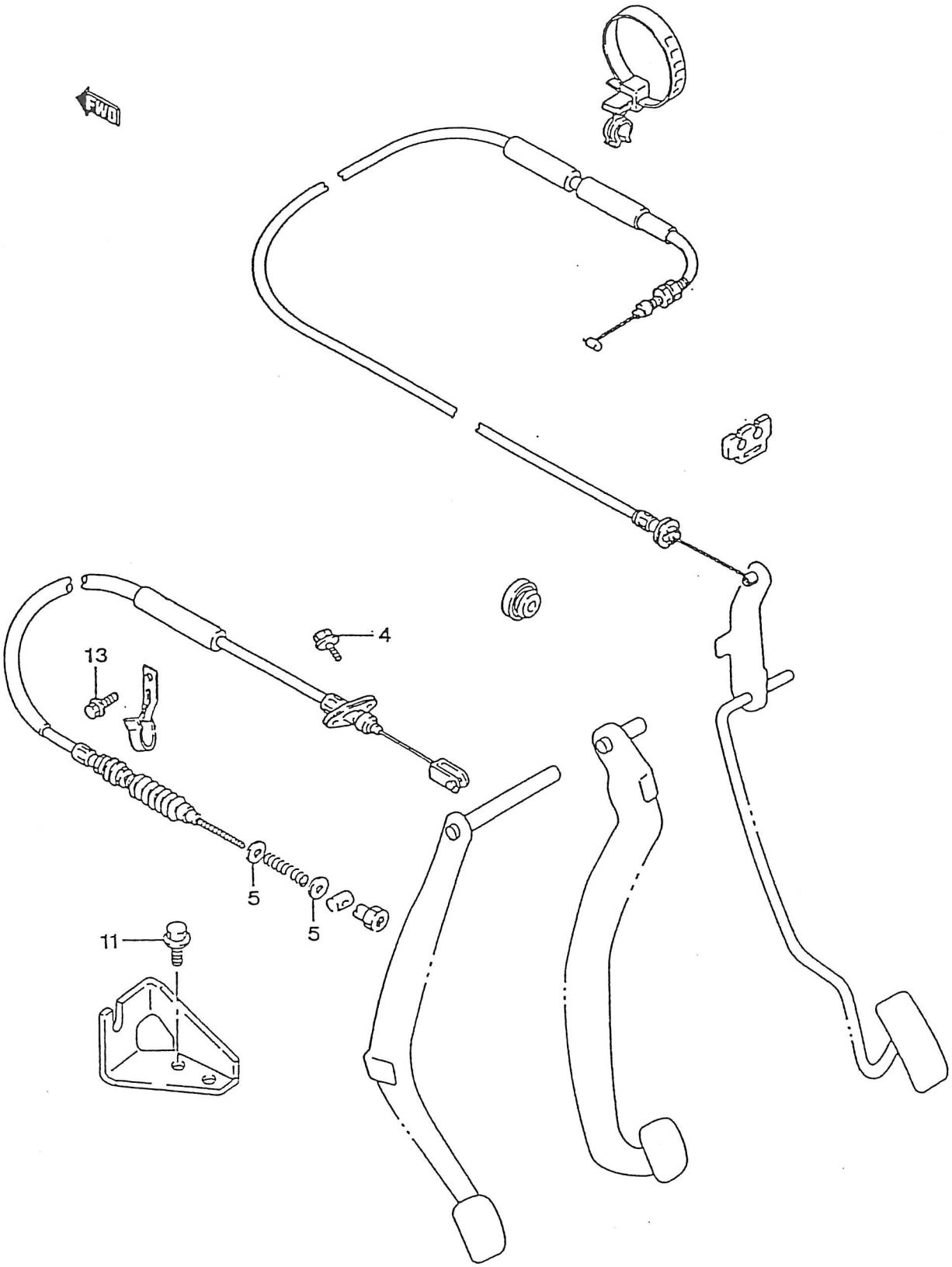

PUBLICACION Nº:00000A01173 GRUPO-CATALOGO SAMURAI SUBGRUPO-E-02/CABLE MANDO CARB.
APENDICE 2º M.CH. GROUP-SAMURAI CATALOGUE SUBGROUP-E-02/CARB.CONTR CABLE
APPENDIX 2º M.CH.

N.FIG. PLATE	N.PIEZA PART NUMBER	CANT. QTY	DENOMINACION	DESCRIPTION	OBSERVACIONES
4	01550-06163	2	TORNILLO	SCREW	
5	08322-01063	2	ARANDELA PLANA	FLAT WASHER	
11	01550-10203	2	TORNILLO	SCREW	
13	01550-06103	1	TORNILLO	SCREW	

FIG.27.1

E.02.1

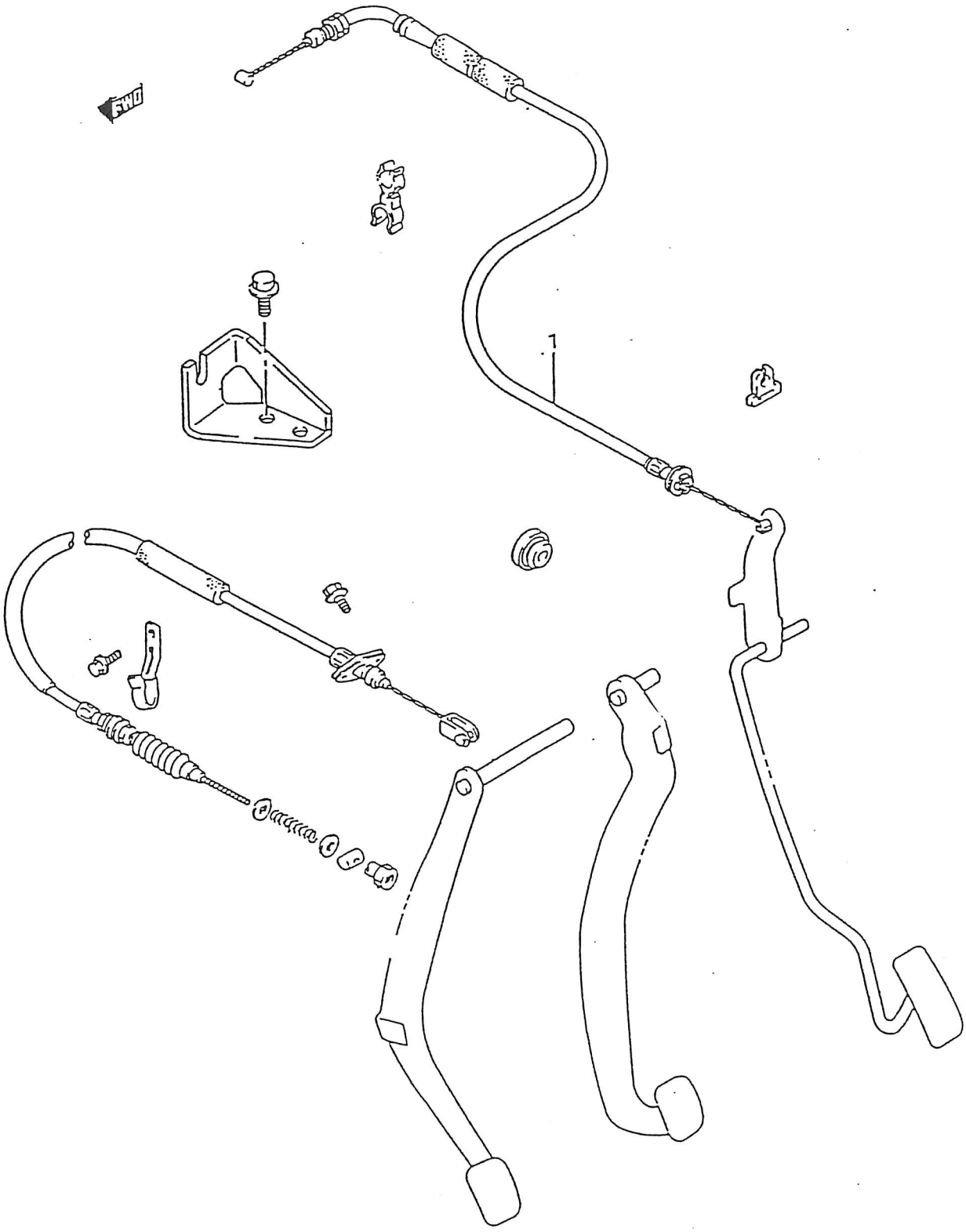

PUBLICACION Nº:00000A01173 GRUPO-CATALOGO SAMURAI SUBGRUPO-E-02.1/CABLE MANDO INY.
APENDICE 2º M.CH. GROUP-SAMURAI CATALOGUE SUBGROUP-E-02.1/INJ.CONTR CABLE
APPENDIX 2º M.CH.

N.FIG. PLATE	N.PIEZA PART NUMBER	CANT. QTY	DENOMINACION	DESCRIPTION	OBSERVACIONES
1	15910-80C10	1	C/CABLE ACELERADOR	ACCELERAT.CABLE ASSY	

FIG.30

E.05

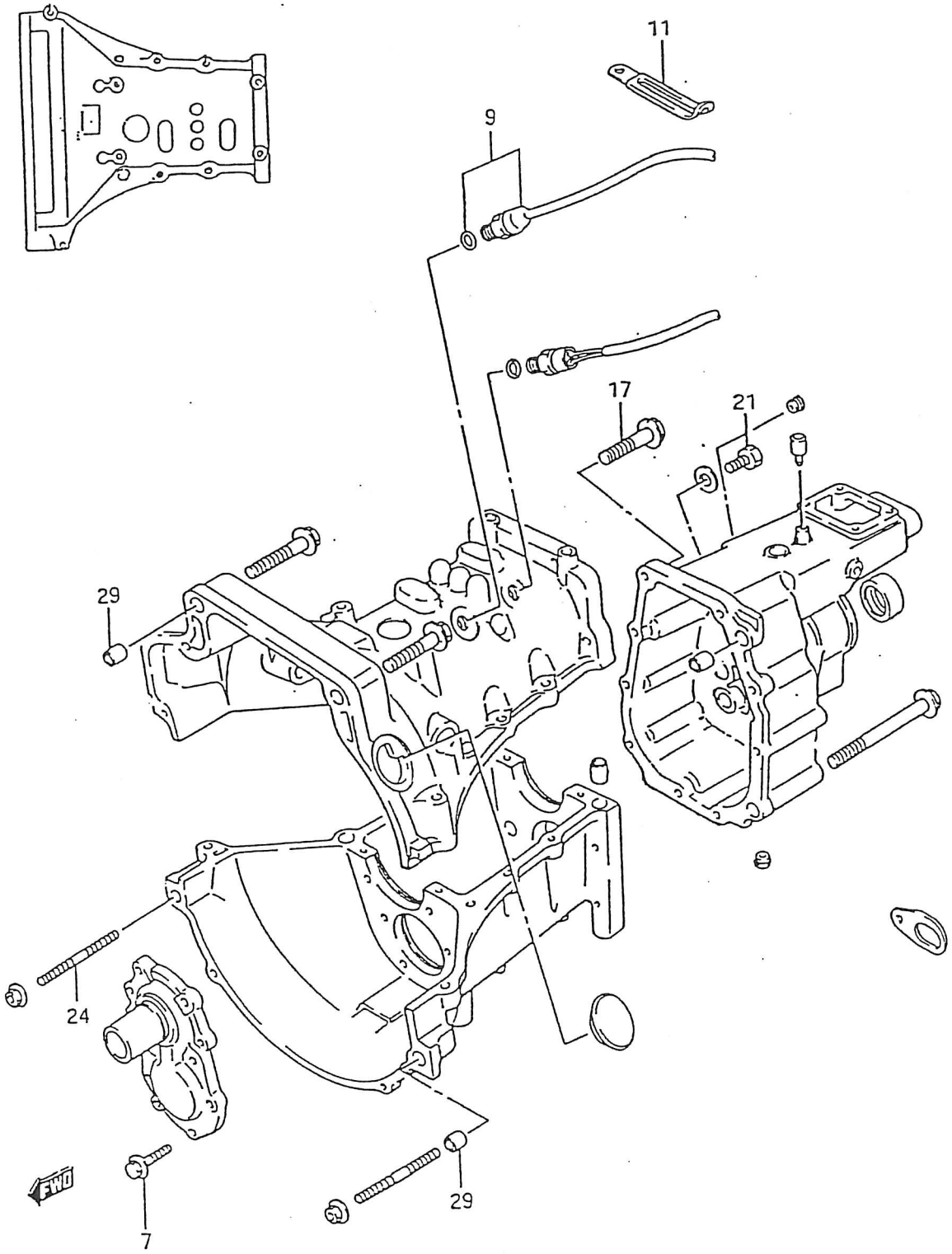

PUBLICACION Nº:00000A01173
APENDICE 2º M.CH.
APPENDIX 2º M.CH.

GRUPO-CATALOGO SAMURAI
GROUP-SAMURAI CATALOGUE

SUBGRUPO-E-05/CARTER CAJA CAMBIO
SUBGROUP-E-05/GEARBOX CASE

N.FIG. PLATE	N.PIEZA PART NUMBER	CANT. QTY	DENOMINACION	DESCRIPTION	OBSERVACIONES
7	09103-08152	8	TORNILLO	SCREW	
9	37610-80023	1	INTERRUPTOR M.A.	REVERSE SWITCH	INJ.
	37610-80043	1	INTERRUPTOR M.A.	REVERSE SWITCH	CARB.
11	09404-08418	1	ABRAZADERA	CLAMP	
17	01550-08353	7	TORNILLO	SCREW	
21	01500-08123	1	TAPON	PLUG	
24	01421-10403	1	ESPARRAGO	STUD	
29	04211-13189	2	FIJA	PIN	

FIG.31

E.06

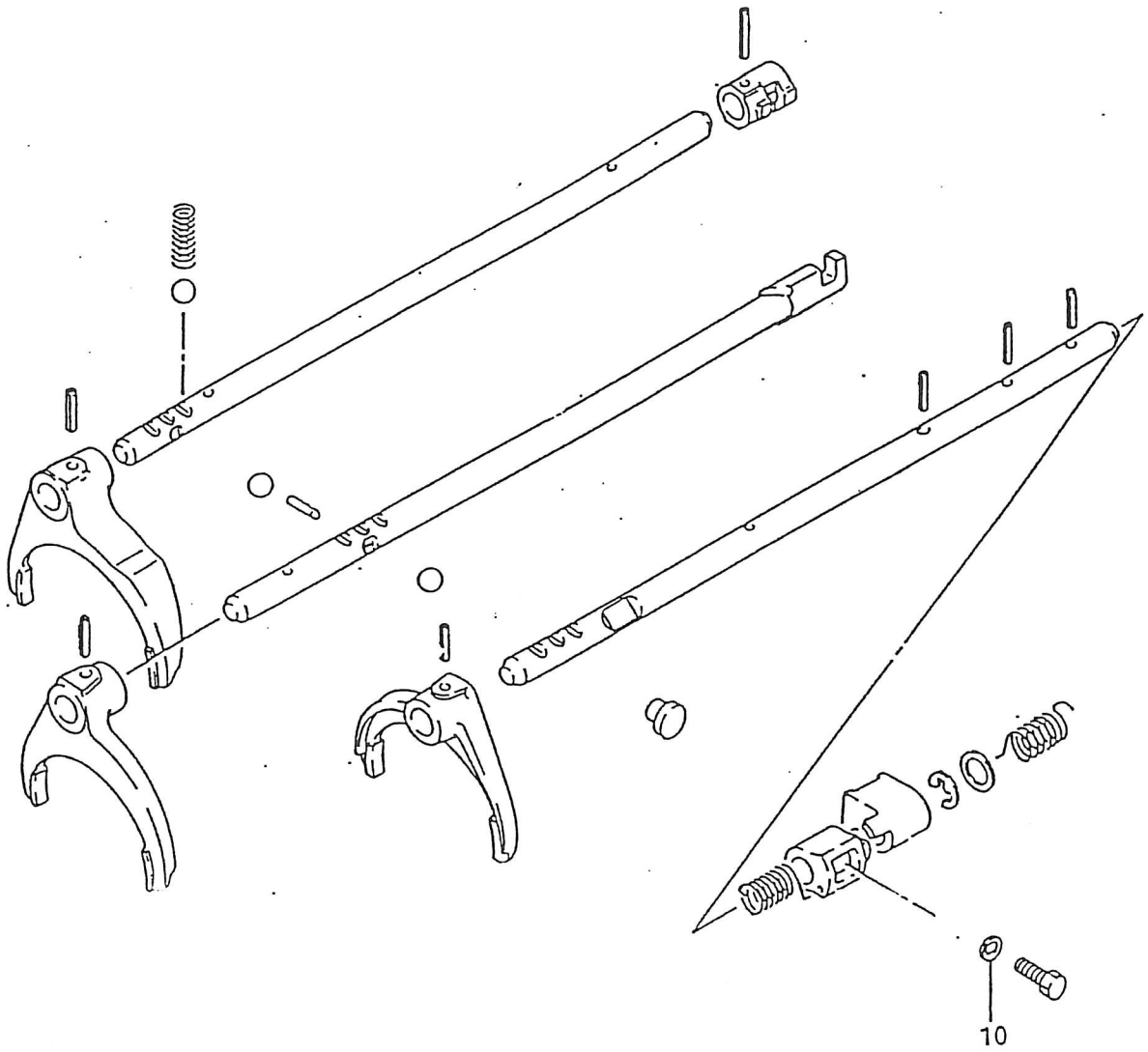

FWD

PUBLICACION Nº:00000A01173
APENDICE 2º M.CH.
APPENDIX 2º M.CH.

GRUPO-CATALOGO SAMURAI
GROUP-SAMURAI CATALOGUE

SUBGRUPO-E-06/HORQUILLA SELECTORA
SUBGROUP-E-06/SELECTING FORK

N.FIG. PLATE	N.PIEZA PART NUMBER	CANT. QTY	DENOMINACION	DESCRIPTION	OBSERVACIONES
10	09162-08008	1	ARANDELA	WASHER	

FIG.32

E.07

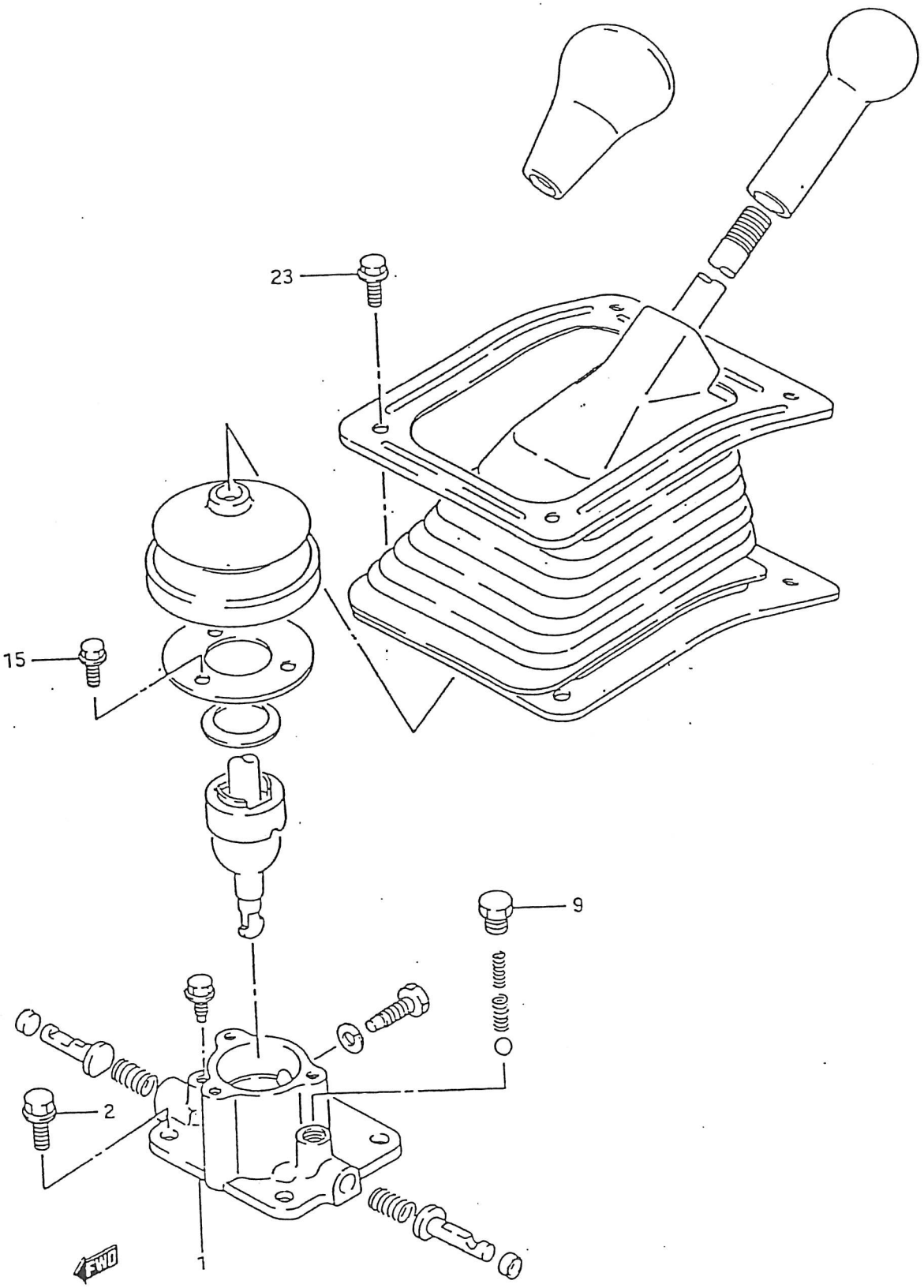

PUBLICACION Nº:00000A01173
APENDICE 2º M.CH.
APPENDIX 2º M.CH.

GRUPO-CATALOGO SAMURAI
GROUP-SAMURAI CATALOGUE

SUBGRUPO-E-07/PALANCA DE CAMBIO
SUBGROUP-E-07/GEARBOX LEVEL

N.FIG. PLATE	N.PIEZA PART NUMBER	CANT. QTY	DENOMINACION	DESCRIPTION	OBSERVACIONES
1	25121-83002	1	CAJA CONTROL PALANCA	LEVEL CONTROL BOX	
2	01550-08203	4	TORNILLO	SCREW	
9	09128-10002	1	TORNILLO M.A.	REVERSE SCREW	
15	01550-06163	3	TORNILLO	SCREW	
23	01550-06123	4	TORNILLO	SCREW	

FIG.34

E.09

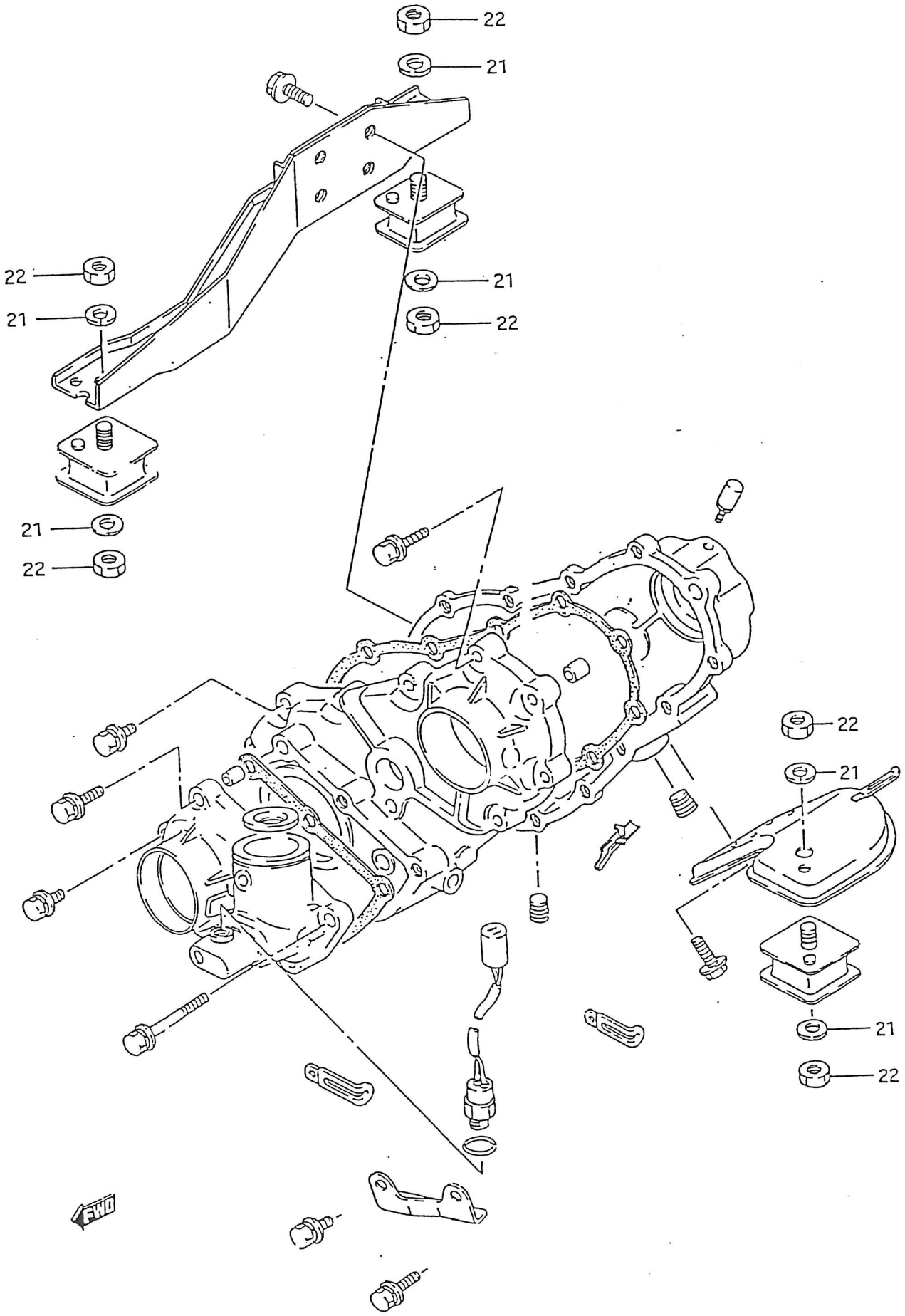

PUBLICACION Nº:00000A01173 GRUPO-CATALOGO SAMURAI SUBGRUPO-E-09/CARTER TRANSFERENCIA
APENDICE 2º M.CH. GROUP-SAMURAI CATALOGUE SUBGROUP-E-09/TRANSFER CASE
APPENDIX 2º M.CH.

N.FIG. PLATE	N.PIEZA PART NUMBER	CANT. QTY	DENOMINACION	DESCRIPTION	OBSERVACIONES
21	08321-01103	1	ARANDELA GROWER	GROWER WASHER	
22	08310-01103	6	TUERCA	NUT	

FIG.36

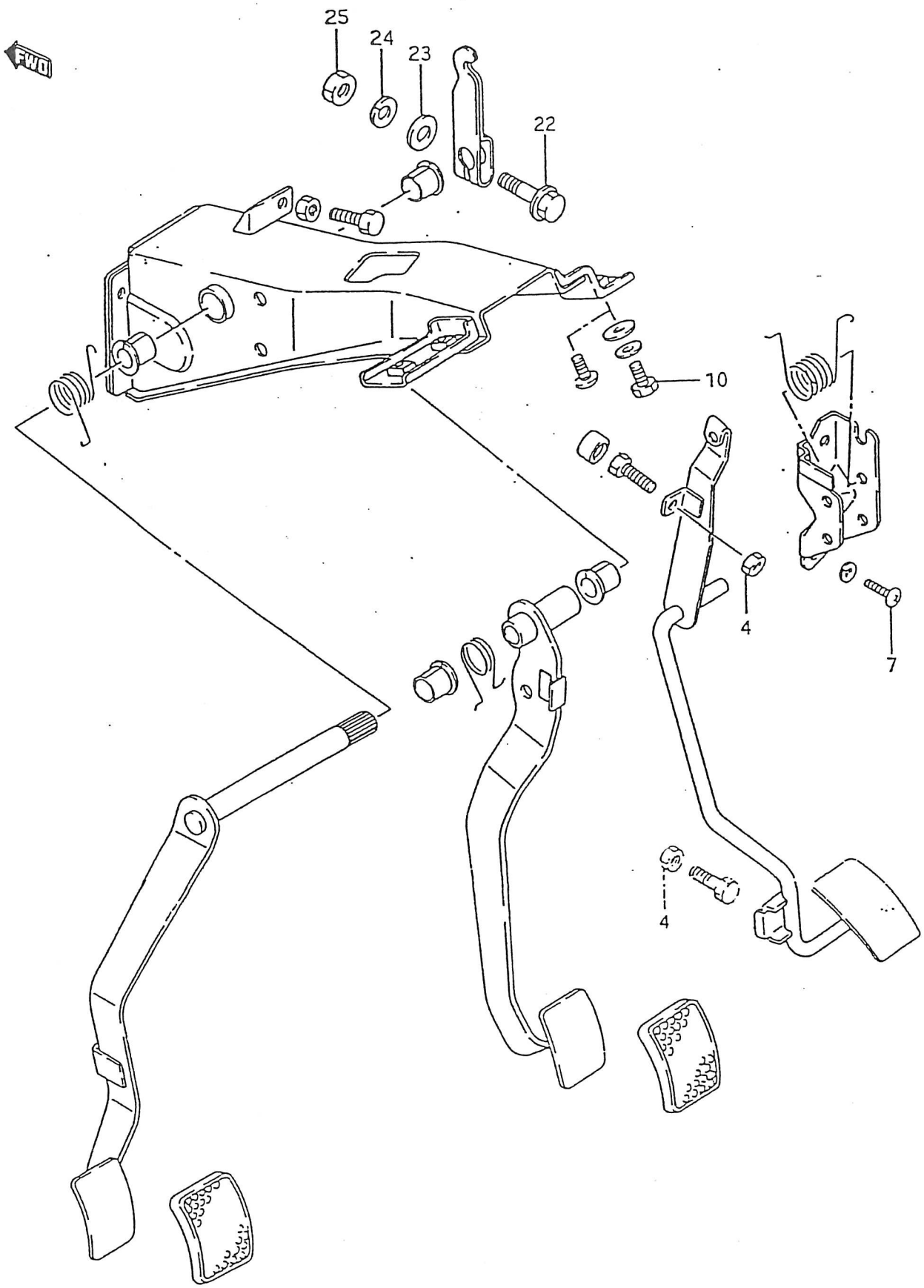

PUBLICACION Nº:00000A01173 GRUPO-CATALOGO SAMURAI SUBGRUPO-E-11/PEDALES LHD
APENDICE 2º M.CH. GROUP-SAMURAI CATALOGUE SUBGROUP-E-11/PEDALS LHD
APPENDIX 2º M.CH.

N.FIG. PLATE	N.PIEZA PART NUMBER	CANT. QTY	DENOMINACION	DESCRIPTION	OBSERVACIONES
4	08310-00063	2	TUERCA	NUT	
7	01570-06123	2	TORNILLO	SCREW	
10	01500-08303	2	TORNILLO	SCREW	
22	01550-08353	1	TORNILLO	SCREW	
23	08316-10083	1	ARANDELA PLANA	FLAT WASHER	\ CONJUNTO
24	08316-10083	1	ARANDELA MUELLE	SPRING WASHER	ASSY
25	08316-10083	1	TUERCA	NUT	/

FIG.37

E.12

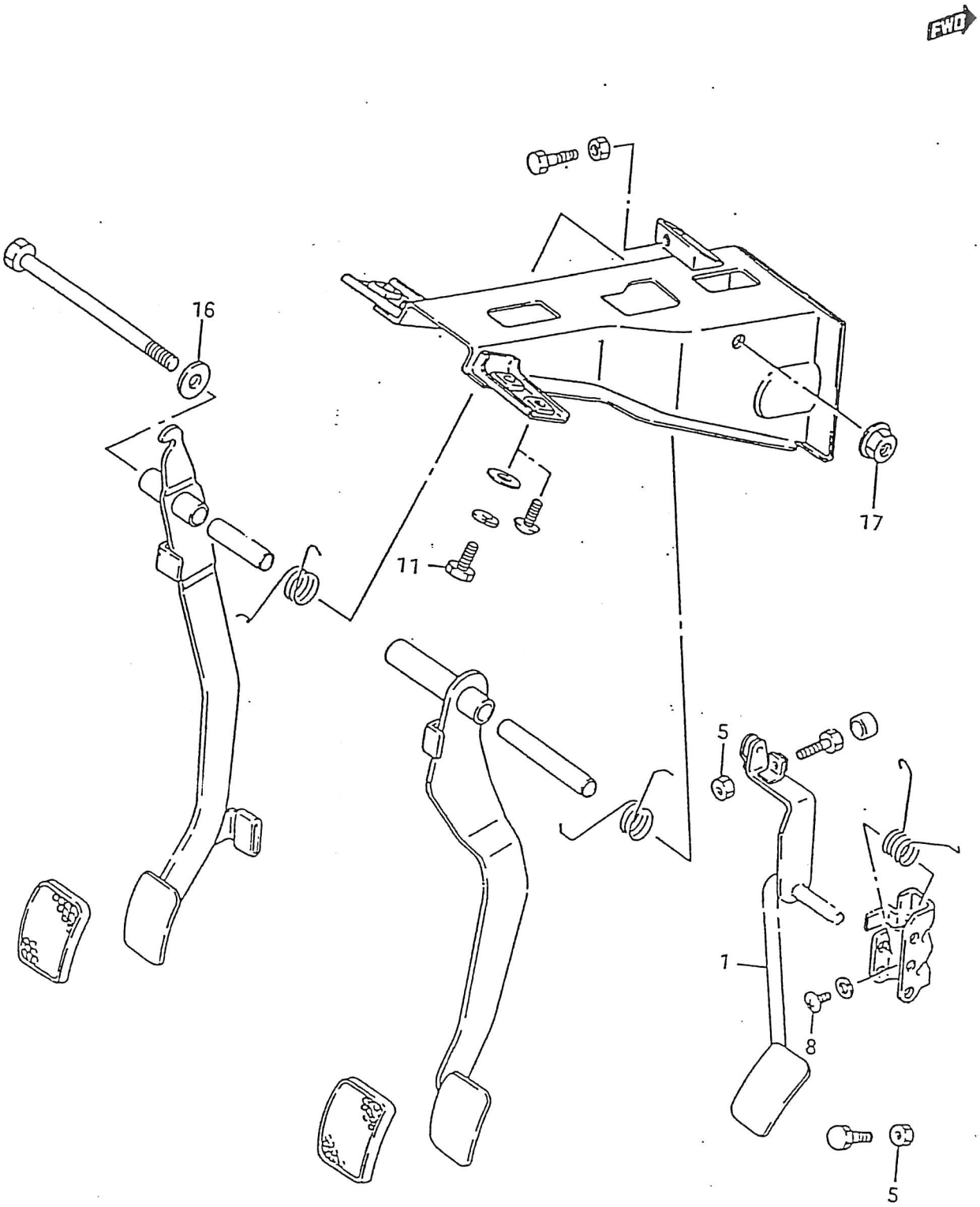

PUBLICACION Nº:00000A01173 GRUPO-CATALOGO SAMURAI SUBGRUPO-E-12/PEDALES RHD
APENDICE 2º M.CH. GROUP-SAMURAI CATALOGUE SUBGROUP-E-12/PEDALS RHD
APPENDIX 2º M.CH.

N.FIG. PLATE	N.PIEZA PART NUMBER	CANT. QTY	DENOMINACION	DESCRIPTION	OBSERVACIONES
1	49410-83001	1	PEDAL ACELERADOR	ACELERATOR PEDAL	
5	08310-00063	2	TUERCA	NUT	
8	01570-06123	2	TORNILLO	SCREW	
11	01500-08303	2	TORNILLO	SCREW	
16	08322-01103	1	ARANDELA PLANA	SPRING WASHER	
17	08310-00063	1	TUERCA	NUT	

FIG.38

F.02

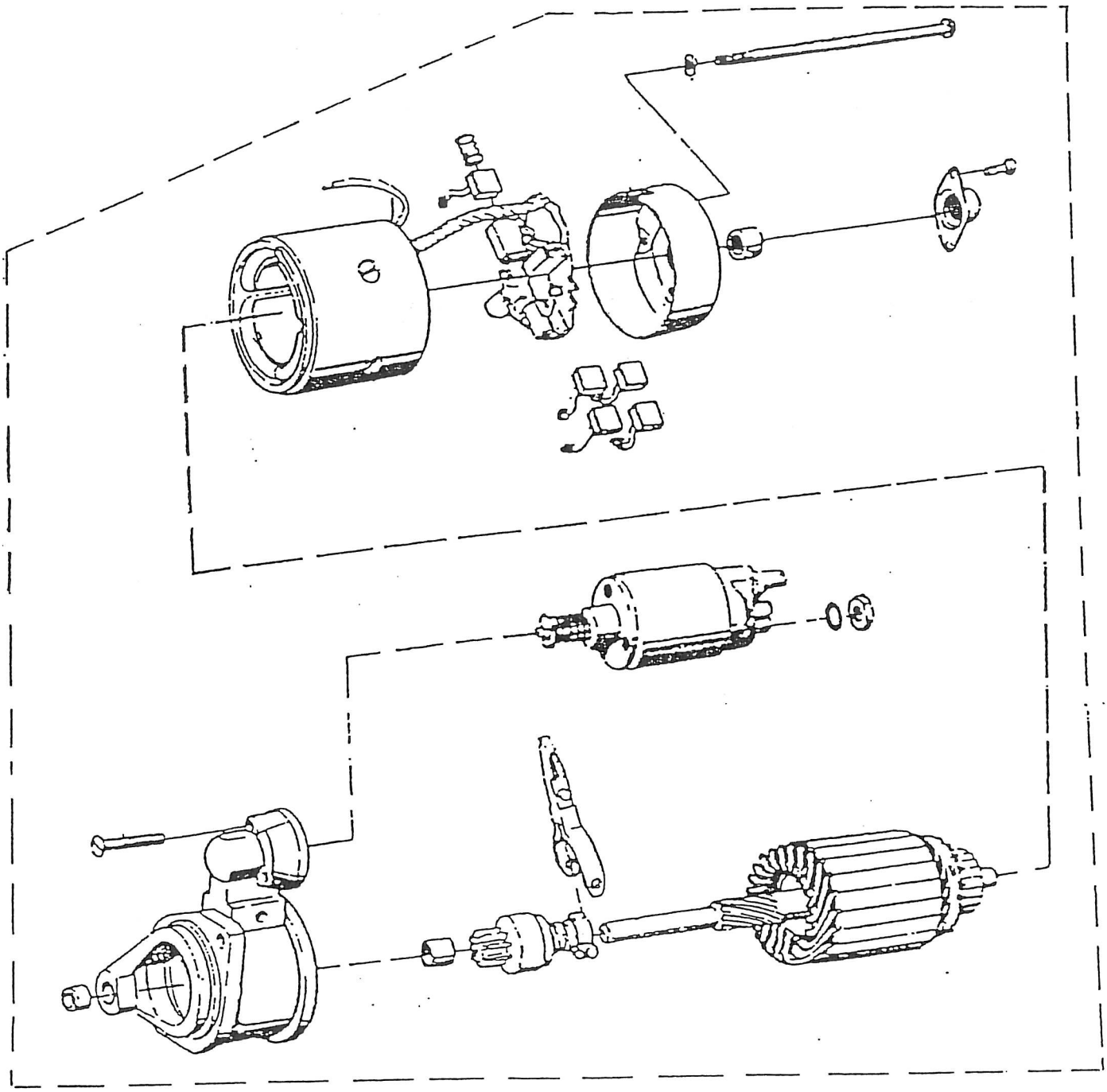

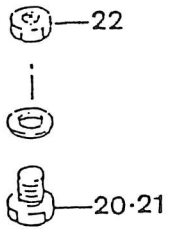

N.FIG. PLATE	N.PIEZA PART NUMBER	CANT. QTY	DENOMINACION	DESCRIPTION	OBSERVACIONES
20	01550-08303	1	TORNILLO	SCREW	
21	01550-08503	1	TORNILLO	SCREW	
22	08316-10083	2	TUERCA	NUT	

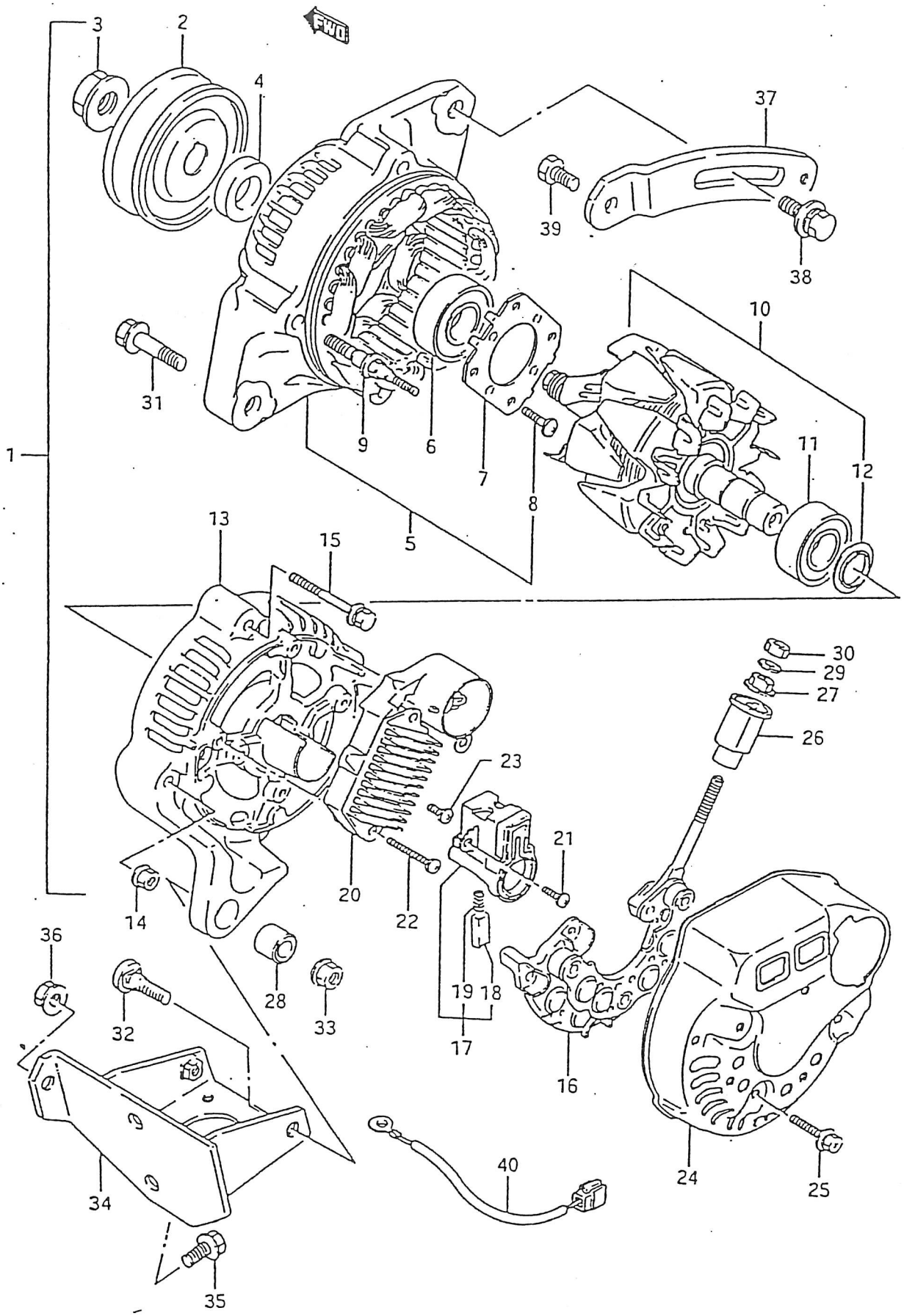
FWD
1
2
3
4
5
6
7
8
9
10
11
12
13
14
15
16
17
18
19
20
21
22
23
24
25
26
27
28
29
30
31
32
33
34
35
36
37
38
39
40

PUBLICACION Nº:00000A01173 GRUPO-CATALOGO SAMURAI SUBGRUPO-F-03.4/ALTERNADOR CARB.
APENDICE 2º M.CH. GROUP-SAMURAI CATALOGUE SUBGROUP-E-03.4/ALTERNATOR CARB.
APPENDIX 2º M.CH.

N.FIG. PLATE	N.PIEZA PART NUMBER	CANT. QTY	DENOMINACION	DESCRIPTION	OBSERVACIONES
1	39400-83010	1	C/ALTERNADOR	ALTERNATOR ASSY	
2	31171-71310	1	POLEA	PULLEY	
3	31775-85250	1	TUERCA	NUT	
4	31792-85250	1	CASQUILLO	BUSH	
5	31580-51A10	1	C/ARMAZON	FRAME ASSY	
6	31582-82610	1	RODAMIENTO	BEARING	
7	31585-85251	1	RETENEDOR	RETAINER	
8	31586-85250	4	TORNILLO	SCREW	
9	31587-85250	2	DOBLE ESPARRAGO	STUD BOLT	
10	31710-51A11	1	C/ROTOR	ROTOR ASSY	
11	31612-86510	1	RODAMIENTO	BEARING	
12	31613-82610	1	CUBIERTA RODAMIENTO	BEARING COVER	
13	31611-86510	1	ARMAZON TRASERO	FRAME,REAR	
14	08310-11056	2	TUERCA	NUT	
15	31651-85251	2	TORNILLO	SCREW	
16	31621-86510	1	C/APOYO RECTIFICADOR	HOLDER ASSY,RECTIFIER	
17	31656-82611	1	C/APOYO ESCOBILLAS	HOLDER ASSY,BRUSH	
18	31631-82610	2	ESCOBILLA	BRUSH	
19	31635-82610	2	MUELLE ESCOBILLA	SPRING BRUSH	
20	32500-86511	1	C/REGULADOR	REGULATOR ASSY	
21	31516-85250	6	TUERCA	NUT	
22	31517-82610	2	TUERCA	NUT	
23	31515-82250	1	TORNILLO	SCREW	
24	31614-86510	1	CUBIERTA TRASERA	COVER,REAR	
25	31691-85250	3	TORNILLO	SCREW	
26	31514-86510	1	AISLADOR	INSULATOR	
27	08310-12066	1	TUERCA	NUT	
28	31616-85250	1	TAPON	BUSH	
29	08321-21063	1	ARANDELA GROWER	GROWER WASHER	
30	08310-11066	1	TUERCA	NUT	
31	01517-08353	1	TORNILLO	SCREW	
32	09107-08005	1	TORNILLO	SCREW	
33	08316-26083	1	TUERCA	NUT	
34	17910-84C00	1	SOPORTE GENERADOR	BRACKET,GENERATOR	
35	01517-08203	2	TORNILLO	SCREW	
36	08316-16083	1	TUERCA	NUT	
37	17921-84C00	1	TENSOR	ARM	
38	09119-08107	1	TORNILLO	SCREW	
39	01517-08203	1	TORNILLO	SCREW	
40	36748-80000	1	CABLE GENERADOR	WIRE,GENERATOR	

FIG.40

F.04

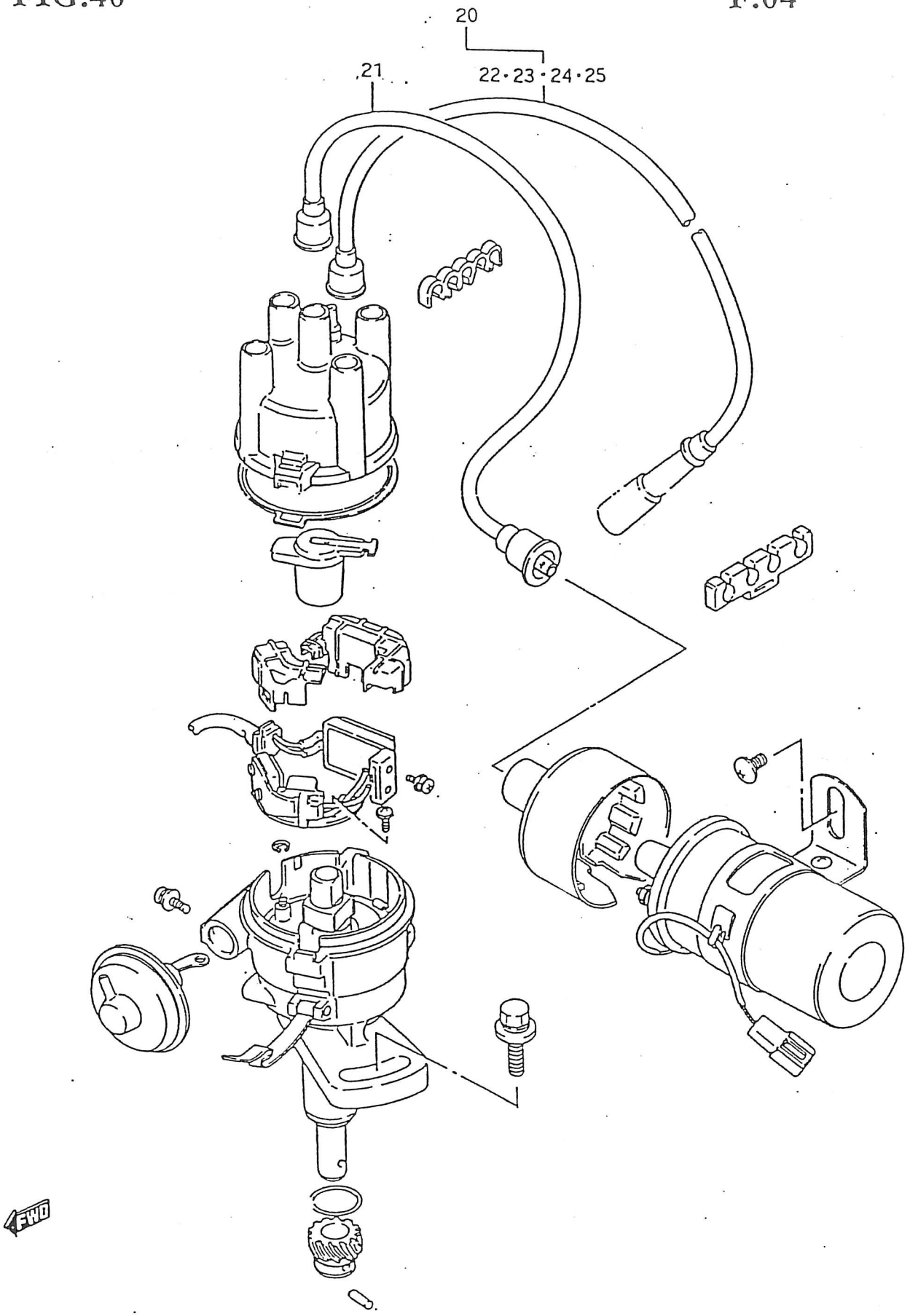

PUBLICACION Nº:00000A01173 GRUPO-CATALOGO SAMURAI SUBGRUPO-F-04/DISTRIBUCION CARB.
APENDICE 2º M.CH. GROUP-SAMURAI CATALOGUE SUBGROUP-F-04/CARB.DISTRIBUTION
APPENDIX 2º M.CH.

N.FIG. PLATE	N.PIEZA PART NUMBER	CANT. QTY	DENOMINACION	DESCRIPTION	OBSERVACIONES
20	33700-83030	1	C/CABLE DE ALTA	HIGH TENS.CABLE,ASSY	
21	33710-83010	1	CABLE BOBINA A DISTRIBUCION	CABLE,COIL TO DISTRI.	L=330
22	33730-83020	1	CABLE A CILINDRO Nº1	CABLE TO CYLINDER Nº1	L=640
23	33740-60C30	1	CABLE A CILINDRO Nº2	CABLE TO CYLINDER Nº2	L=625
24	33750-83020	1	CABLE A CILINDRO Nº3	CABLE TO CYLINDER Nº3	L=550
25	33760-85220	1	CABLE A CILINDRO Nº4	CABLE TO CYLINDER Nº4	L=580

FIG.40.1

F.04.1

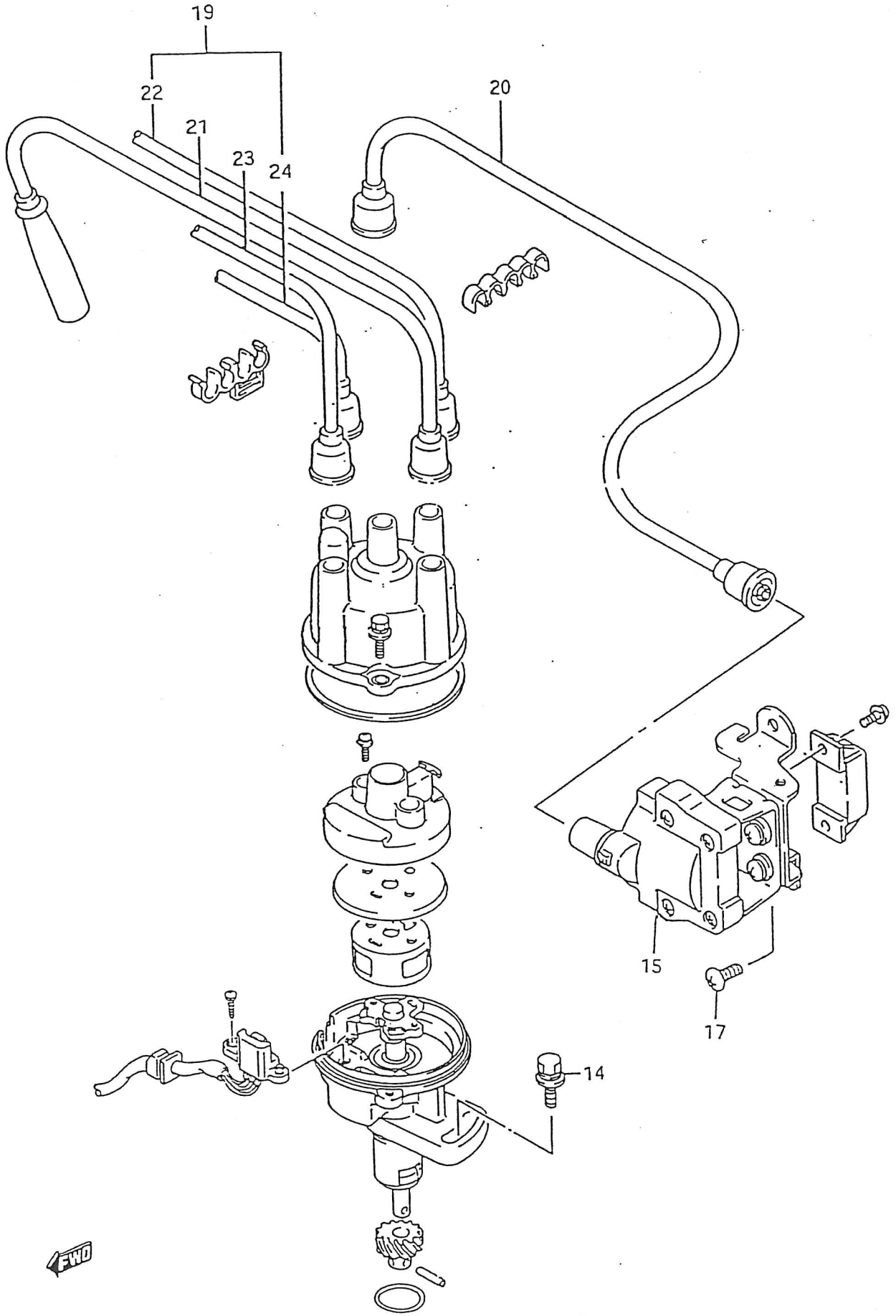

PUBLICACION Nº:00000A01173 GRUPO-CATALOGO SAMURAI SUBGRUPO-F-04.1/DISTRIBUCION INY.
APENDICE 2º M.CH. GROUP-SAMURAI CATALOGUE SUBGROUP-F-04.1/INJ.DISTRIBUTOR
APPENDIX 2º M.CH.

N.FIG. PLATE	N.PIEZA PART NUMBER	CANT. QTY	DENOMINACION	DESCRIPTION	OBSERVACIONES
14	09138-08003	1	TORNILLO	SCREW	
15	33410-77020	1	C/BOBINA ENCENDIDO	IGNITION OIL ASSY	
17	02112-35103	2	TORNILLO	SCREW	
19	33700-84C20	1	C/CABLE DE ALTA	CORD SET,HIGH TENSION	
20	33710-84C20	1	CABLE BOBINA A DISTRIBUIDOR	CORD,HIGH TENSION	L=330
21	33730-85C00	1	CABLE A CILINDRO Nº1	CORD,HIGH TENSION Nº1	L=650
22	33740-85C00	1	CABLE A CILINDRO Nº2	CORD,HIGH TENSION Nº2	L=635
23	33750-85C00	1	CABLE A CILINDRO Nº3	CORD,HIGH TENSION Nº3	L=560
24	33760-85C00	1	CABLE A CILINDRO Nº4	CORD,HIGH TENSION Nº4	L=590

FIG.41

F.05

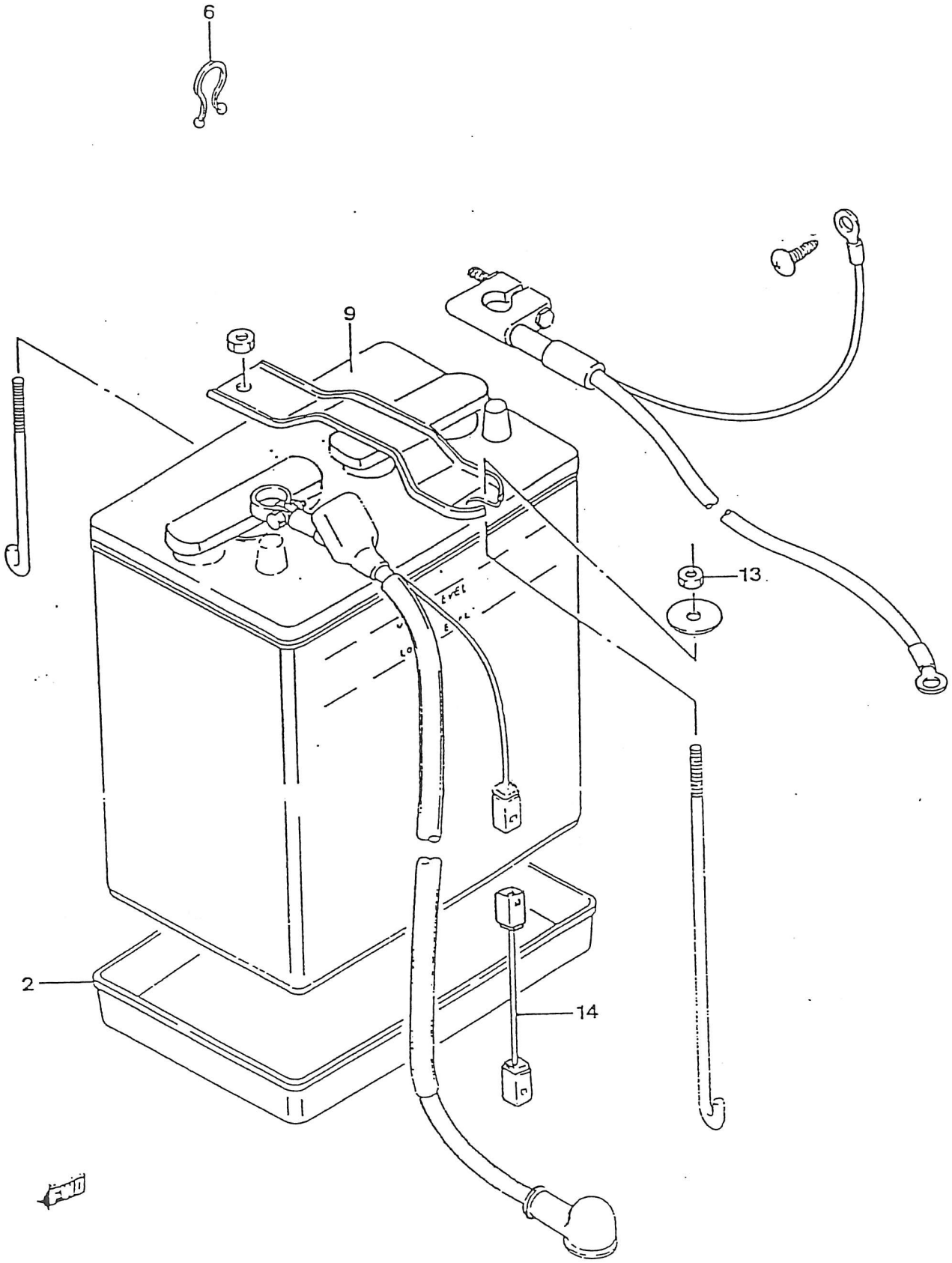

PUBLICACION Nº:00000A01173 GRUPO-CATALOGO SAMURAI SUBGRUPO-F-05/BATERIA
APENDICE 2º M.CH. GROUP-SAMURAI CATALOGUE SUBGROUP-F-05/BATTERY
APPENDIX 2º M.CH.

N.FIG. PLATE	N.PIEZA PART NUMBER	CANT. QTY	DENOMINACION	DESCRIPTION	OBSERVACIONES
2	33660-73010	1	BANDEJA BATERIA	BATTERY TRAY	
6	09407-12404	1	ABRAZADERA	CLAMP	
9	72511-78000	1	BANDA BATERIA	BATTERY BAND	
13	08310-00053	2	TUERCA	NUT	
14	36740-80000	1	CABLE FUSIBLE PRINCIPAL	MAIN FUSE CABLE	

FIG.43

F.07

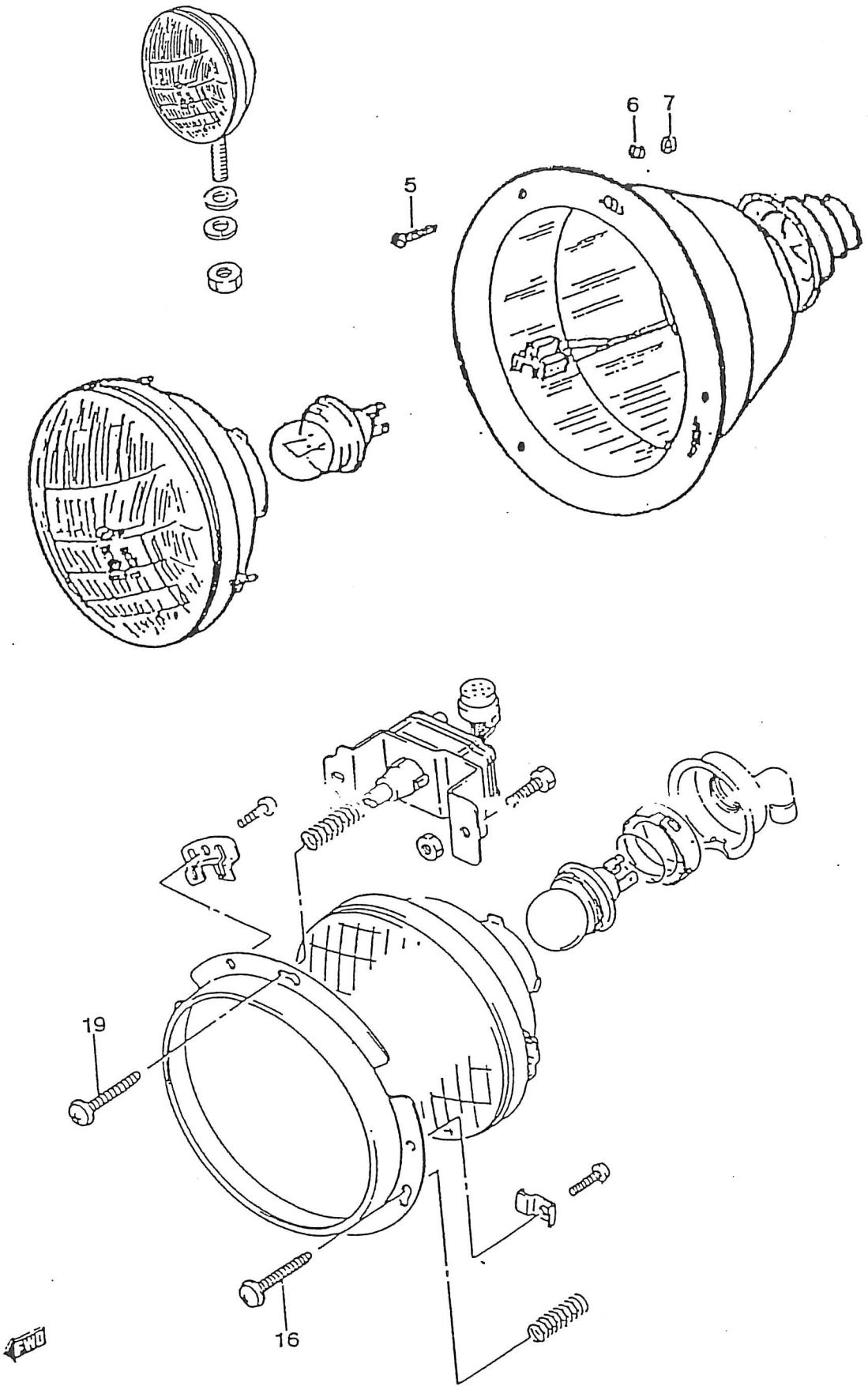

PUBLICACION Nº:00000A01173 GRUPO-CATALOGO SAMURAI SUBGRUPO-F-07/FARO DELANTERO
APENDICE 2º M.CH. GROUP-SAMURAI CATALOGUE SUBGROUP-F-07/HEADLIGHT
APPENDIX 2º M.CH.

N.FIG. PLATE	N.PIEZA PART NUMBER	CANT. QTY	DENOMINACION	DESCRIPTION	OBSERVACIONES
5	02112-05253	6	TORNILLO	SCREW	E02
6	02321A31053	6	ARANDELA GROWER	GROWER WASHER	
7	08310-00053	6	TUERCA	NUT	
16	35151-80C00	6	TORNILLO	SCREW	E22
19	35151-80C10	2	TORNILLO	SCREW	E22

FIG.44

F.08

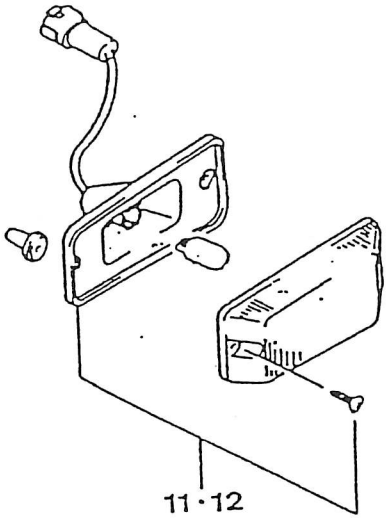

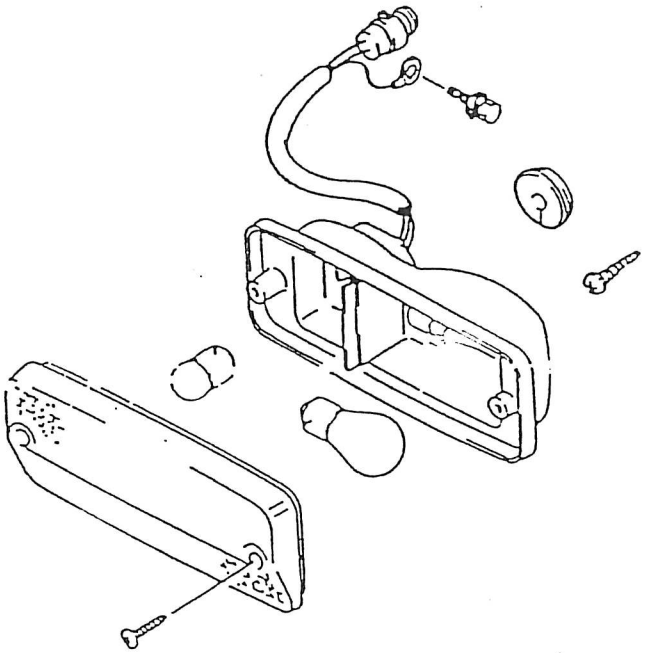

PUBLICACION Nº:00000A01173 GRUPO-CATALOGO SAMURAI SUBGRUPO-F-08/PILOTO DELANTERO
APENDICE 2º M.CH. GROUP-SAMURAI CATALOGUE SUBGROUP-F-08/FRONT LIGHT
APPENDIX 2º M.CH.

N.FIG. PLATE	N.PIEZA PART NUMBER	CANT. QTY	DENOMINACION	DESCRIPTION	OBSERVACIONES
11	36410-84C00	1	PILOTO INTERMITENCIA L/D	FLASHER RH	
12	36430-84C00	1	PILOTO INTERMITENCIA L/I	FLASHER LH	

FIG.45

F.09

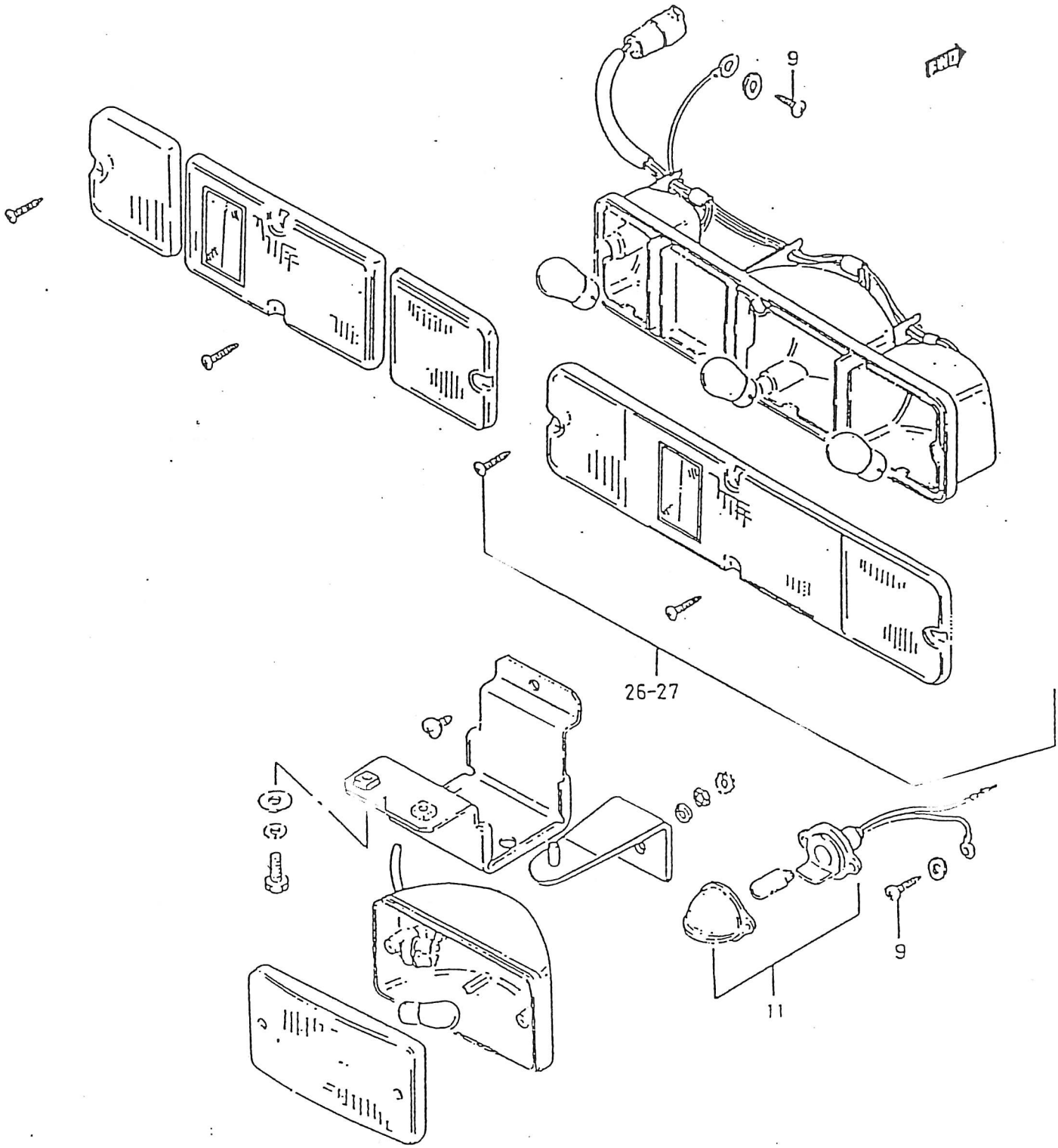

PUBLICACION Nº:00000A01173
APENDICE 2º M.CH.
APPENDIX 2º M.CH.

GRUPO-CATALOGO SAMURAI
GROUP-SAMURAI CATALOGUE

SUBGRUPO-F-09/PILOTO TRASERO
SUBGROUP-F-09/REAR LIGHT

N.FIG. PLATE	N.PIEZA PART NUMBER	CANT. QTY	DENOMINACION	DESCRIPTION	OBSERVACIONES
9	03141-05123	2	TORNILLO FIJACION MASA	FIXING SCREW	
11	35910-80011	2	LUZ MATRICULA	LICENSE NIGHT	
26	35603A80013	1	C/PILOTO TRASERO L/D	REAR LIGHT ASSY RH	LHD
27	35604A80013	1	C/PILOTO TRASERO L/I	REAR LIGHT ASSY LH	LHD

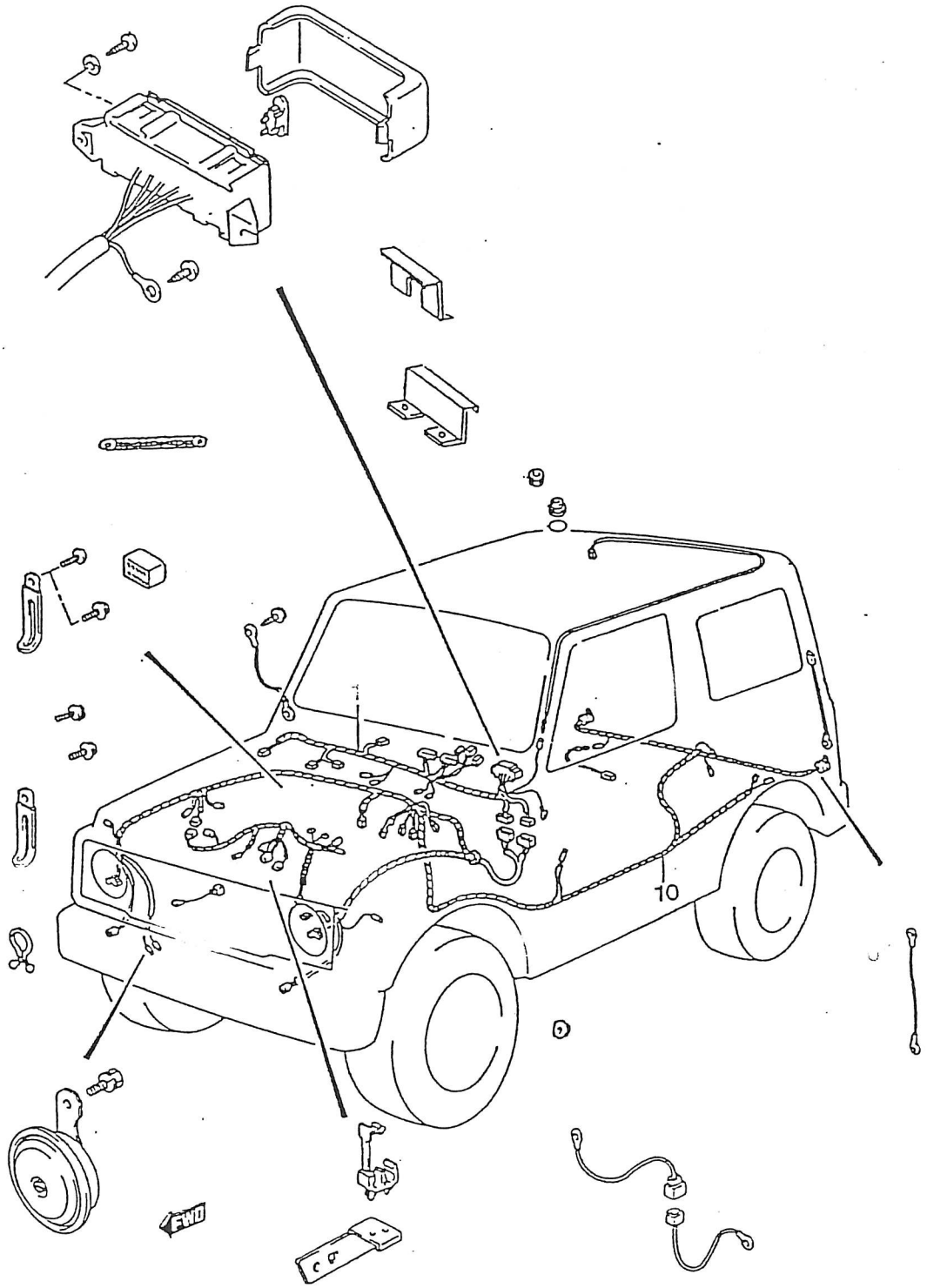
10
FWD

PUBLICACION Nº:00000A01173 GRUPO-CATALOGO SAMURAI SUBGRUPO-F-10/CABLEADO
APENDICE 2º M.CH. GROUP-SAMURAI CATALOGUE SUBGROUP-F-10/WIRING
APPENDIX 2º M.CH.

N.FIG. PLATE	N.PIEZA PART NUMBER	CANT. QTY	DENOMINACION	DESCRIPTION	OBSERVACIONES
1	36610-84C70	1	C/CABLEADO Nº1	WIRING ASSY Nº1	
10	36620-84C80	1	C/CABLEADO Nº2	WIRING ASSY Nº2	LONG-BODY
	36620-84CB0	1	C/CABLEADO Nº2	WIRING ASSY Nº2	E18
	36620-84CC0	1	C/CABLEADO Nº2	WIRING ASSY Nº2	E22
	36620-84CA0	1	C/CABLEADO Nº2	WIRING ASSY Nº2	E02
	36620-84CD0	1	C/CABLEADO Nº2	WIRING ASSY Nº2	OTHER COUNTRIES

FIG.46.1

F.10.1

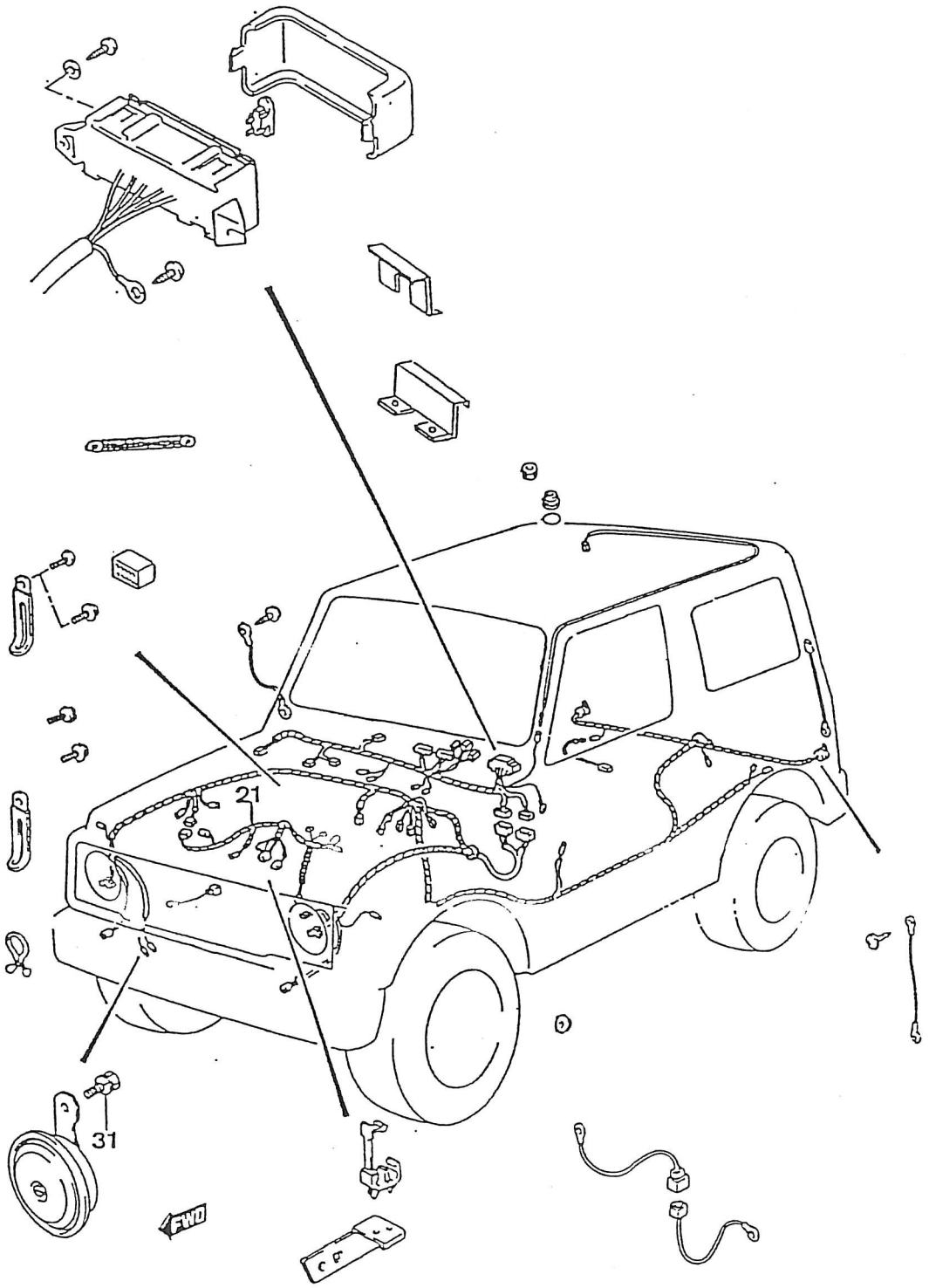

PUBLICACION Nº:00000A01173 GRUPO-CATALOGO SAMURAI SUBGRUPO-F-10.1/CABLEADO
APENDICE 2º M.CH. GROUP-SAMURAI CATALOGUE SUBGROUP-F-10.1/WIRING
APPENDIX 2º M.CH.

N.FIG. PLATE	N.PIEZA PART NUMBER	CANT. QTY	DENOMINACION	DESCRIPTION	OBSERVACIONES
21	36650-80C10	1	C/CABLEADO MOTOR	ENGINE WIRING ASSY	
31	01570-08123	1	TORNILLO	SCREW	

FIG.46.2

F.10.2

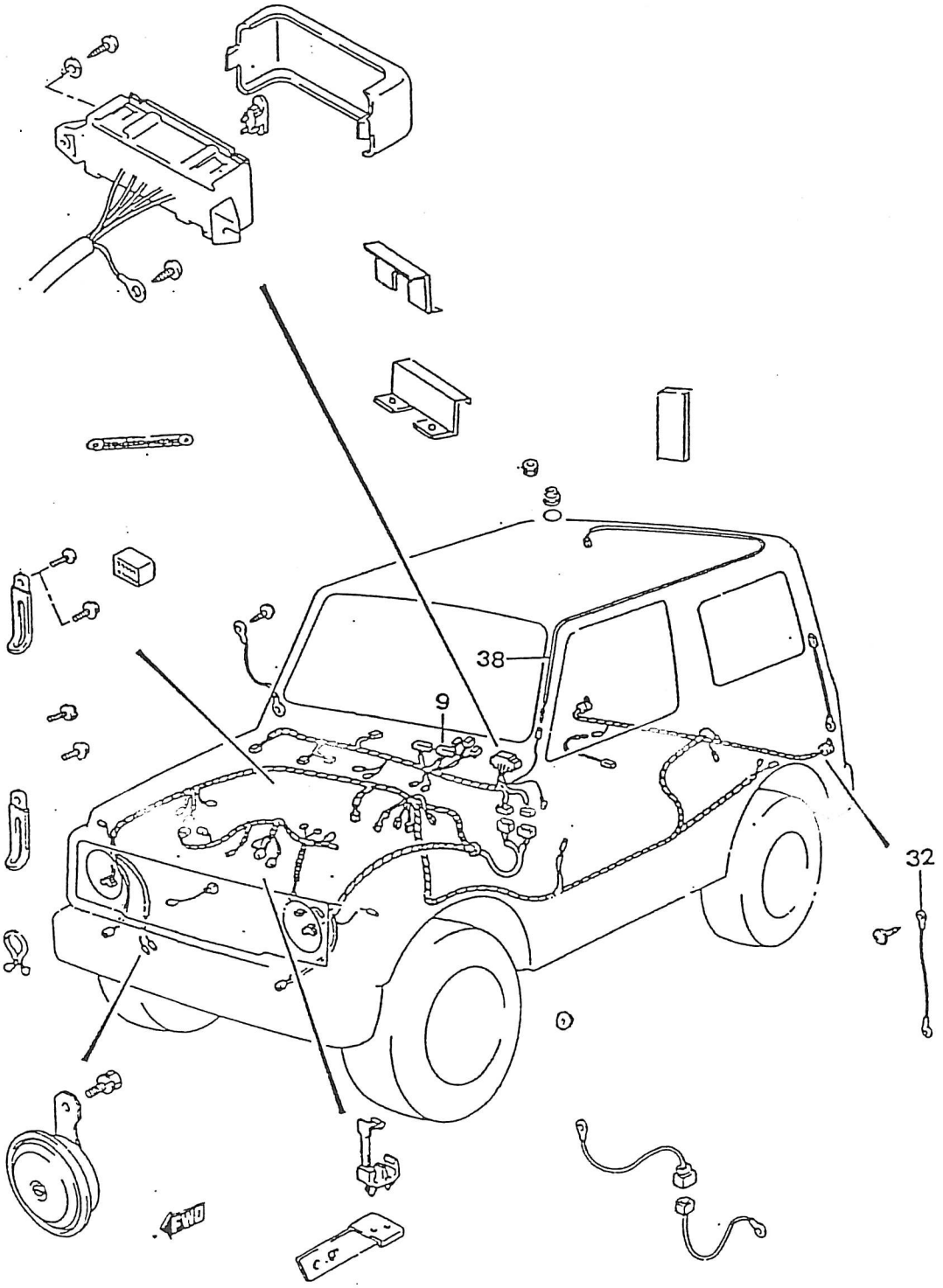

PUBLICACION Nº:00000A01173 GRUPO-CATALOGO SAMURAI SUBGRUPO-F-10.2/CABLEADO
APENDICE 2º M.CH. GROUP-SAMURAI CATALOGUE SUBGROUP-F-10.2/WIRING
APPENDIX 2º M.CH.

N.FIG. PLATE	N.PIEZA PART NUMBER	CANT. QTY	DENOMINACION	DESCRIPTION	OBSERVACIONES
32	36821-83000	1	CABLEADO MASA	EARTH WIRING	

FIG.47

F.11

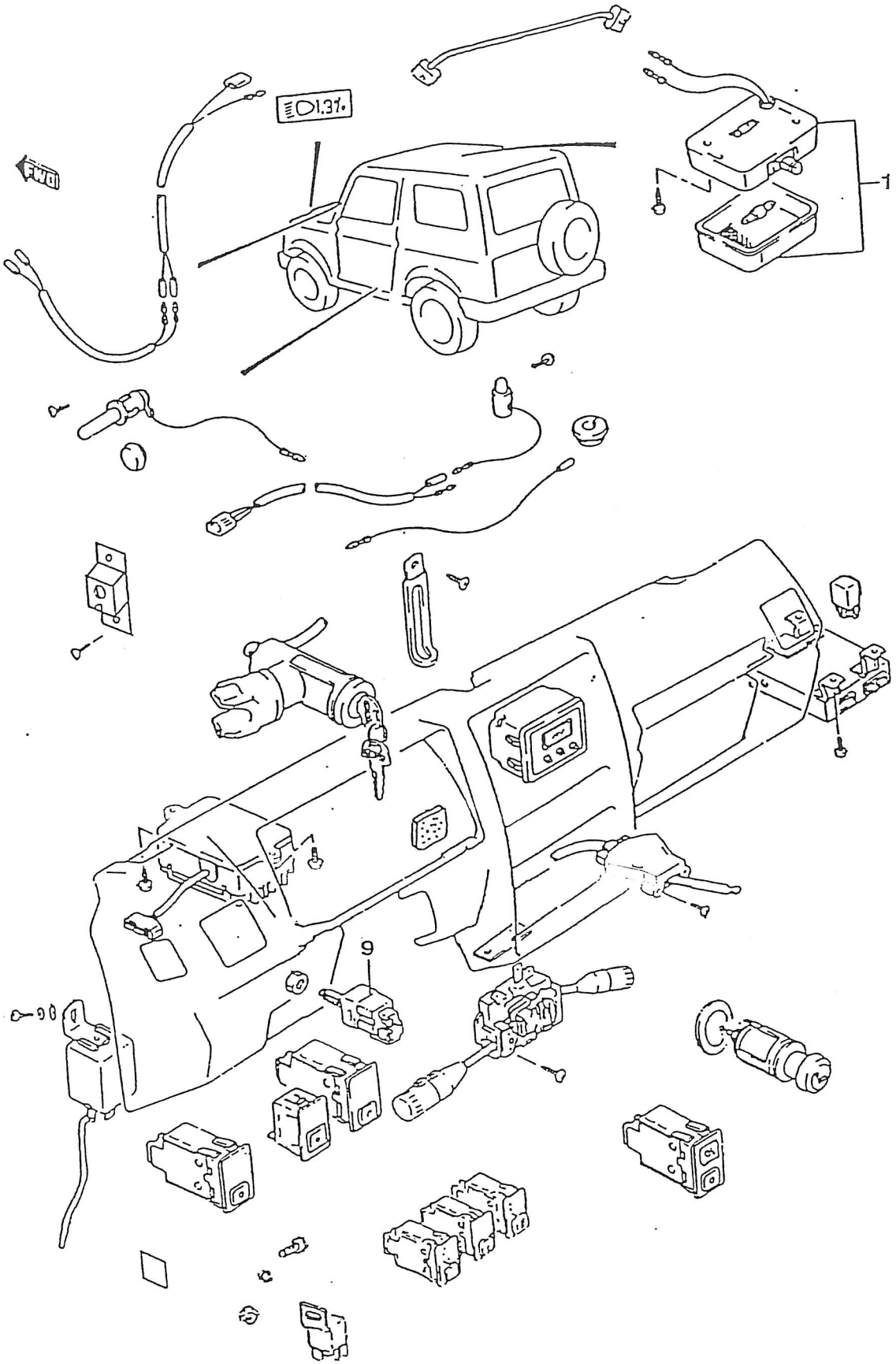

PUBLICACION Nº:00000A01173 GRUPO-CATALOGO SAMURAI SUBGRUPO-F-11/INTERRUPTORES
APENDICE 2º M.CH. GROUP-SAMURAI CATALOGUE SUBGROUP-F-11/SWITCHES
APPENDIX 2º M.CH.

N.FIG. PLATE	N.PIEZA PART NUMBER	CANT. QTY	DENOMINACION	DESCRIPTION	OBSERVACIONES
1	36210-79003	1	C/LUZ TECHO	ROOF LIGHT ASSY	
9	37740-60D01	1	INTERRUPTOR PARE	STOP LIGHT SWITCHES	

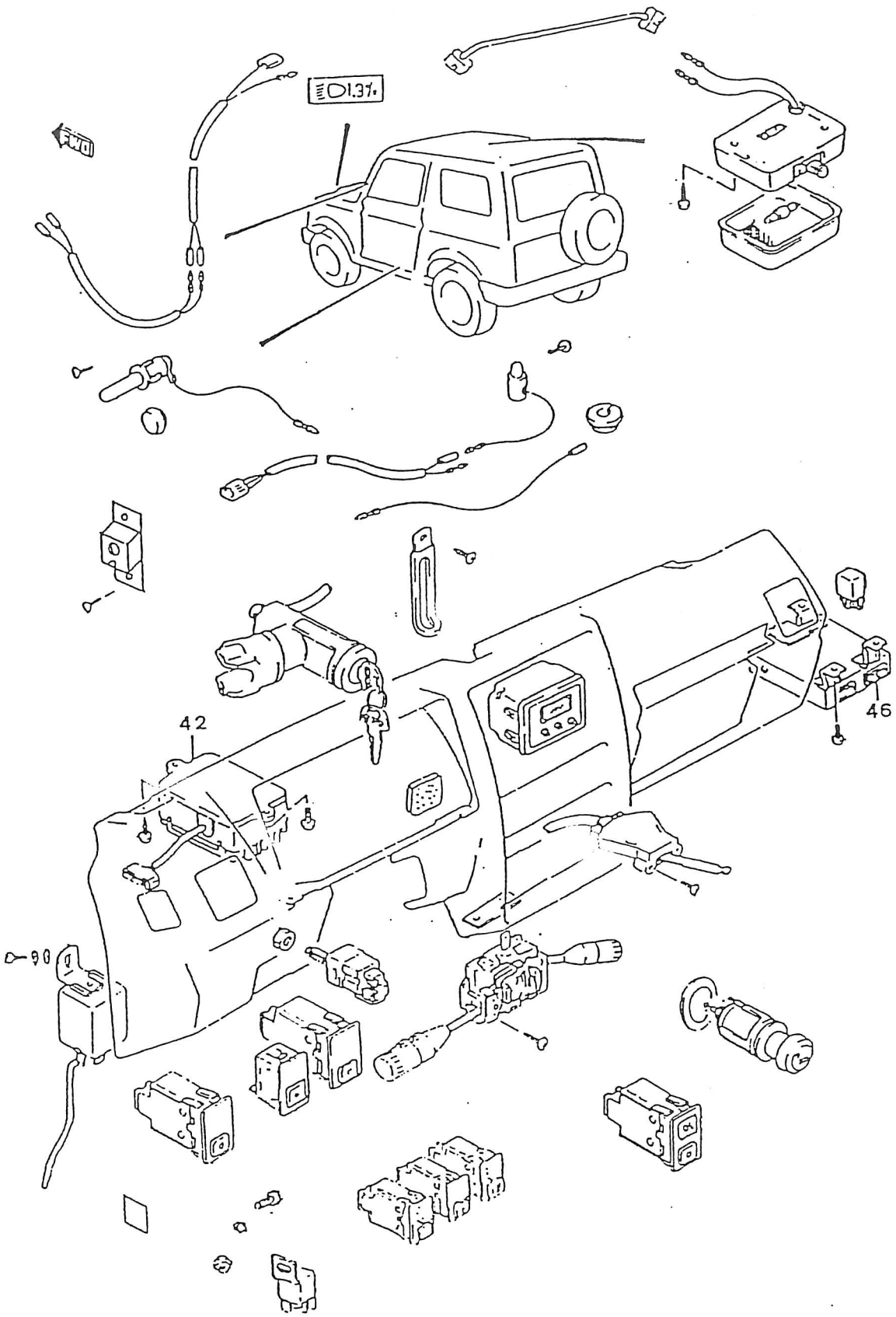
42
46
90

N.FIG. PLATE	N.PIEZA PART NUMBER	CANT. QTY	DENOMINACION	DESCRIPTION	OBSERVACIONES
42	38660-82201	1	RESULADOR VOLT. DIM-DIP	CONTROLLER ASSY,DIM-DIP	E02
46	33920-81C70	1	C/UNIDAD CENTRAL EPI	EPI CENTER UNIT ASSY	OTHER COUNTRIES
	33920-81C80	1	C/UNIDAD CENTRAL EPI	EPI CENTER UNIT ASSY	E18
	33920-81C90	1	C/UNIDAD CENTRAL EPI	EPI CENTER UNIT ASSY	E02

FIG.48

F.12

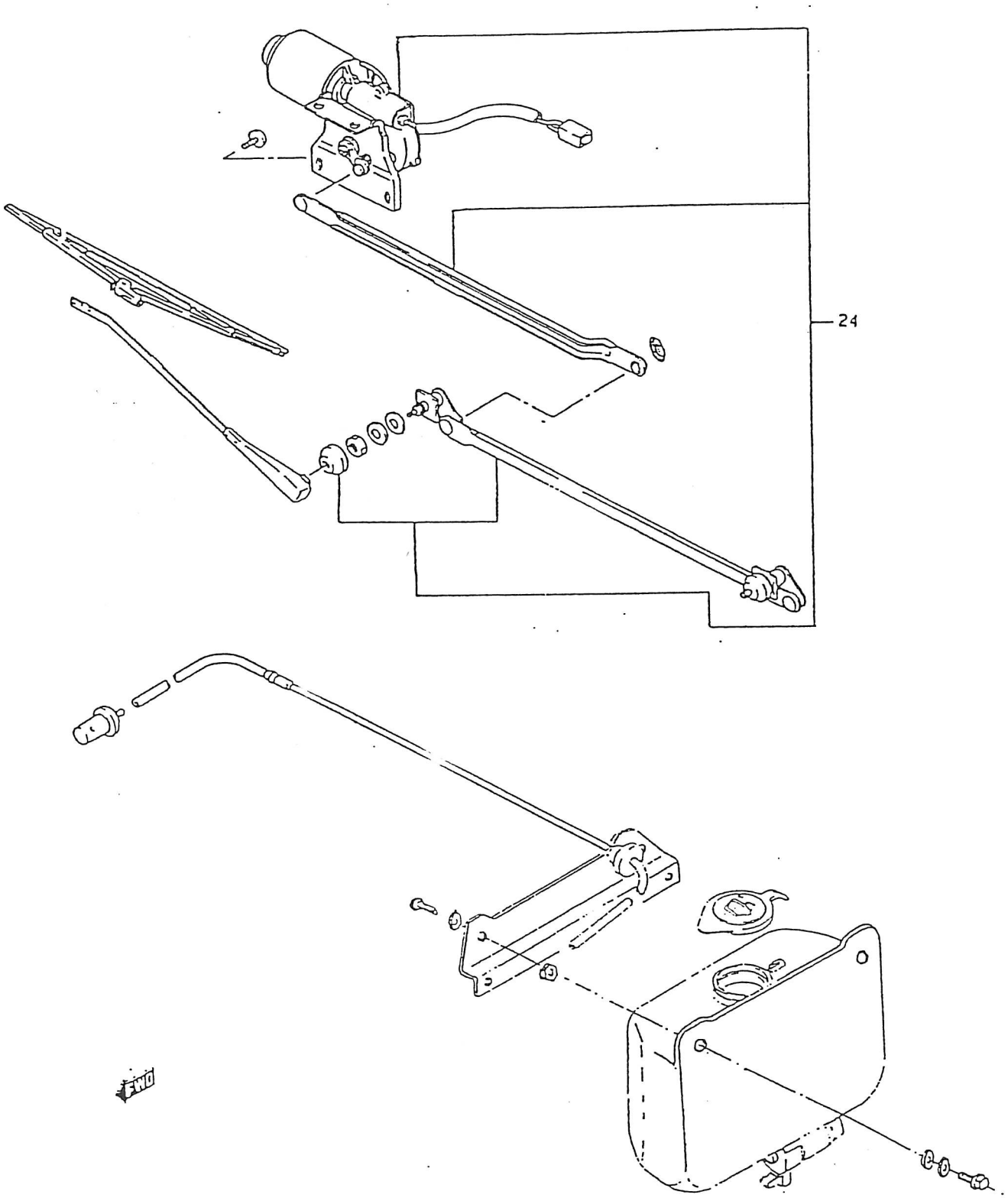

PUBLICACION Nº:00000A01173
APENDICE 2º M.CH.
APPENDIX 2º M.CH.

GRUPO-CATALOGO SAMURAI
GROUP-SAMURAI CATALOGUE

SUBGRUPO-F-12/LIMPIA DELANTERO
SUBGROUP-F-12/FRONT WINDSC.WIPER

N.FIG. PLATE	N.PIEZA PART NUMBER	CANT. QTY	DENOMINACION	DESCRIPTION	OBSERVACIONES
24	38100-50C01	1	MOTOR Y TRANSMISION	ENIGINE & TRANSMISS.	RHD
	38100A80032	1	MOTOR Y TRANSMISION	ENIGINE & TRANSMISS.	LHD

FIG.51

G.03

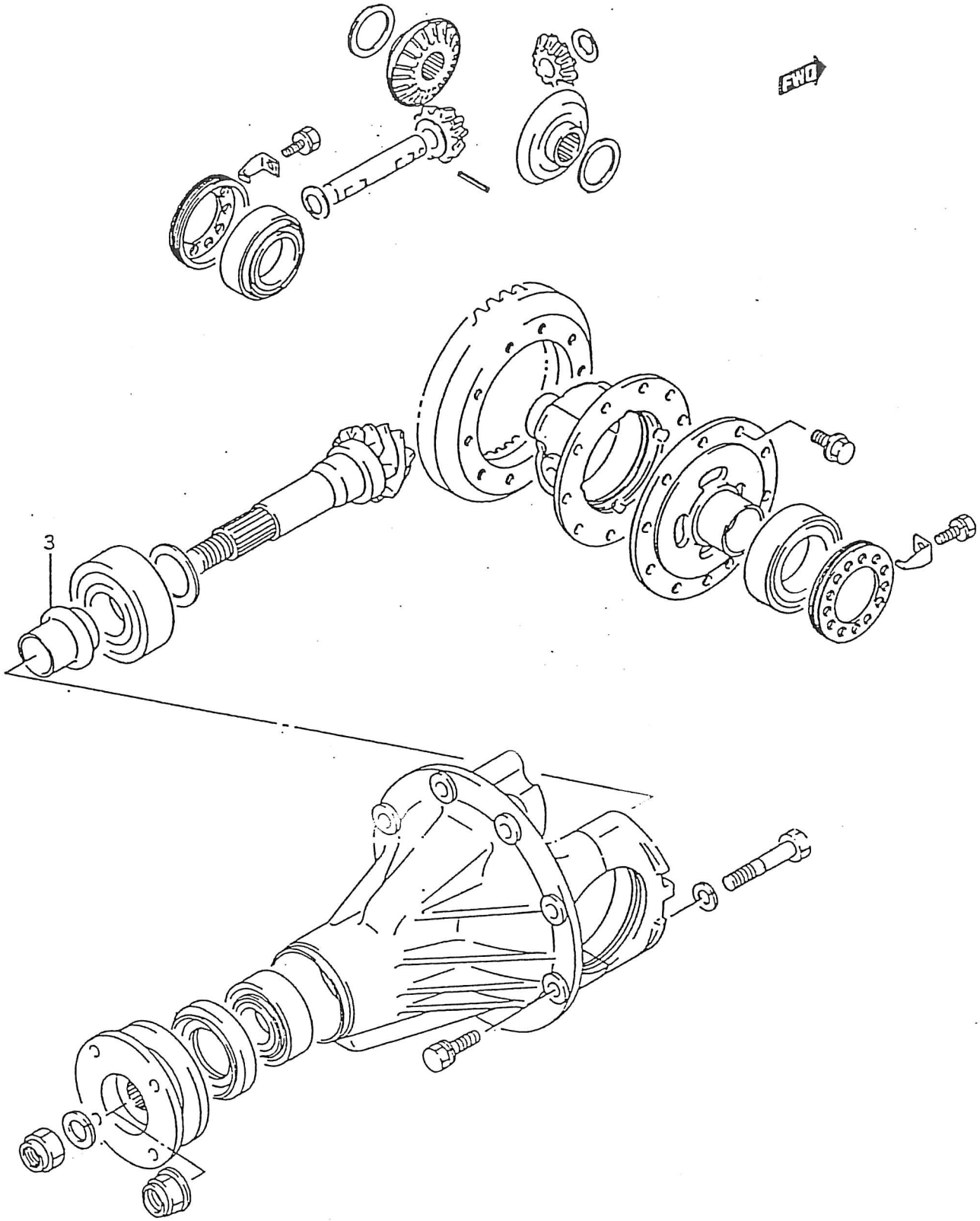

PUBLICACION Nº:00000A01173
APENDICE 2º M.CH.
APPENDIX 2º M.CH.

GRUPO-CATALOGO SAMURAI
GROUP-SAMURAI CATALOGUE

SUBGRUPO-G-03/DIFERENCIAL DELANTERO
SUBGROUP-G-03/FRONT DIFFERENTIAL

N.FIG. PLATE	N.PIEZA PART NUMBER	CANT. QTY	DENOMINACION	DESCRIPTION	OBSERVACIONES
3	27315-60A01	1	CASQUILLO	BUSH	

FIG.52

G.04

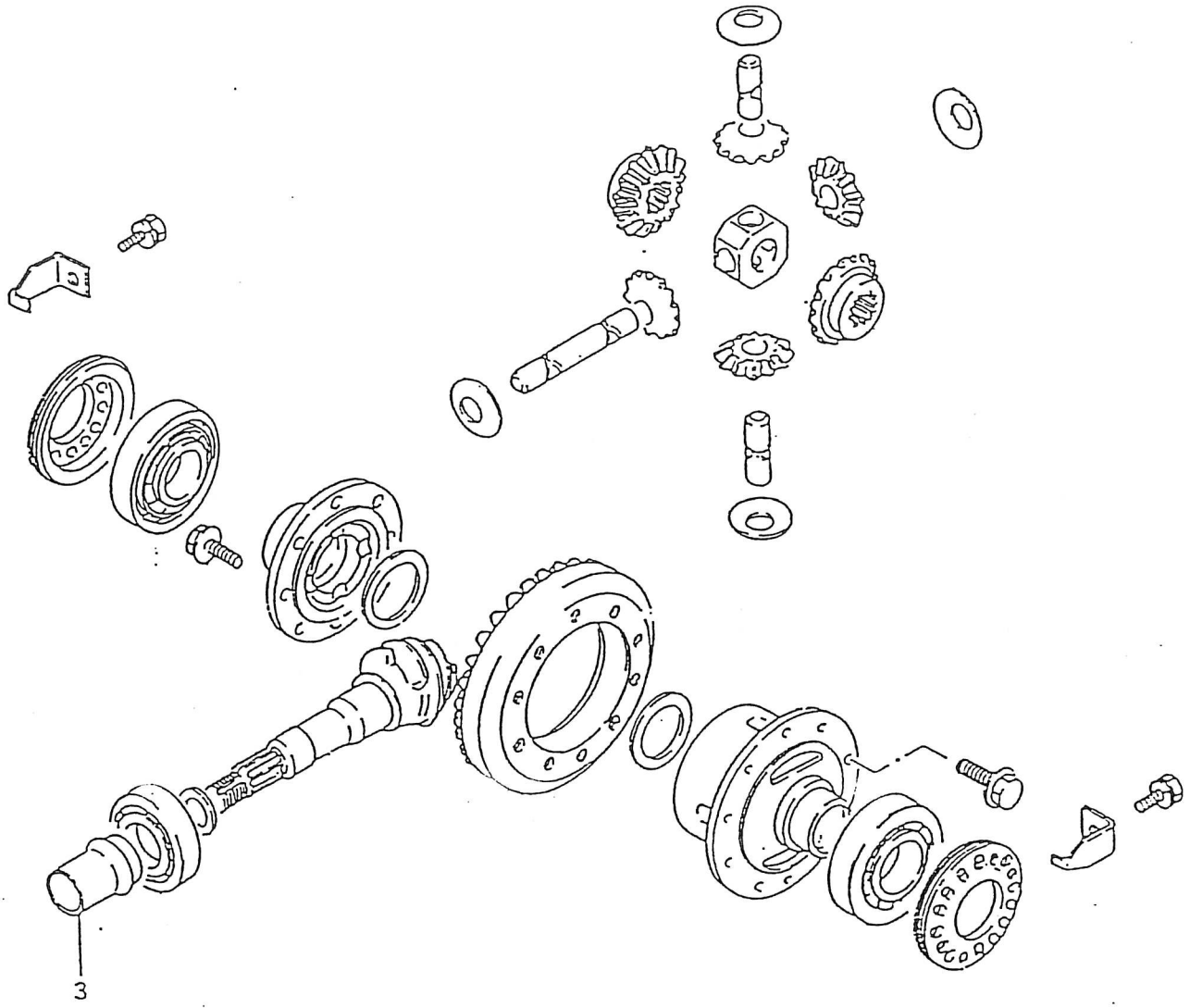

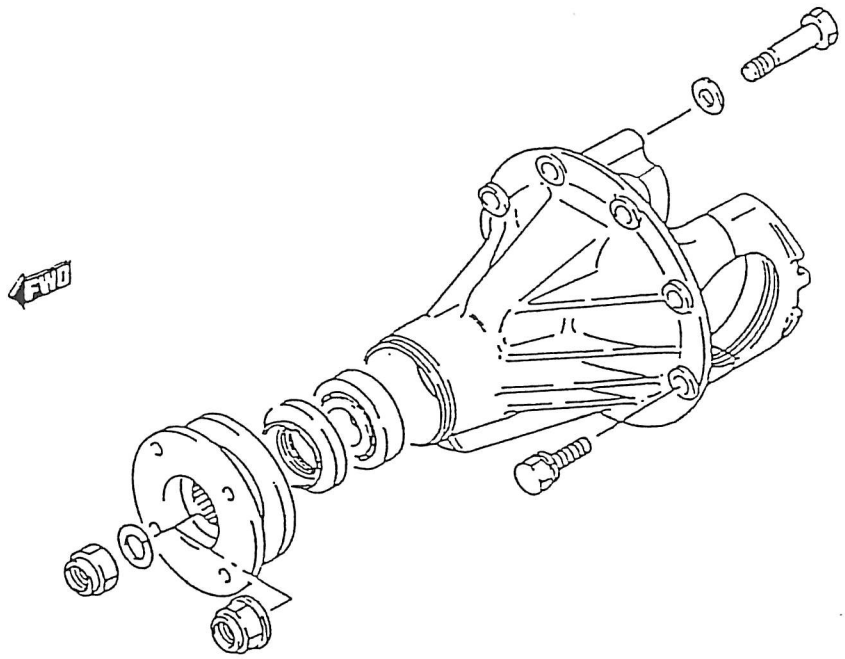

N.FIG. PLATE	N.PIEZA PART NUMBER	CANT. QTY	DENOMINACION	DESCRIPTION	OBSERVACIONES
3	27315-60A01	1	CASQUILLO	BUSH	

FIG.52.1

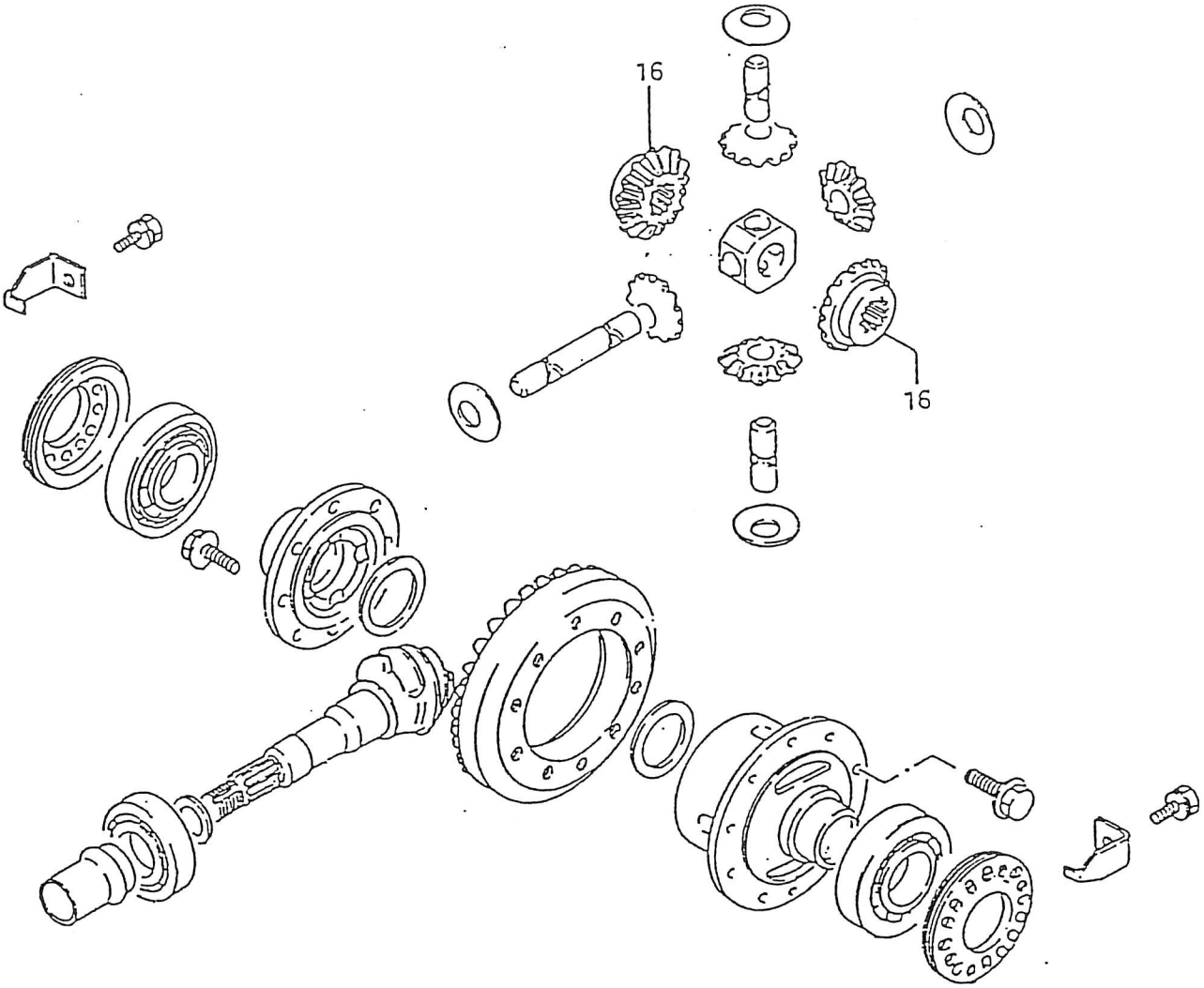

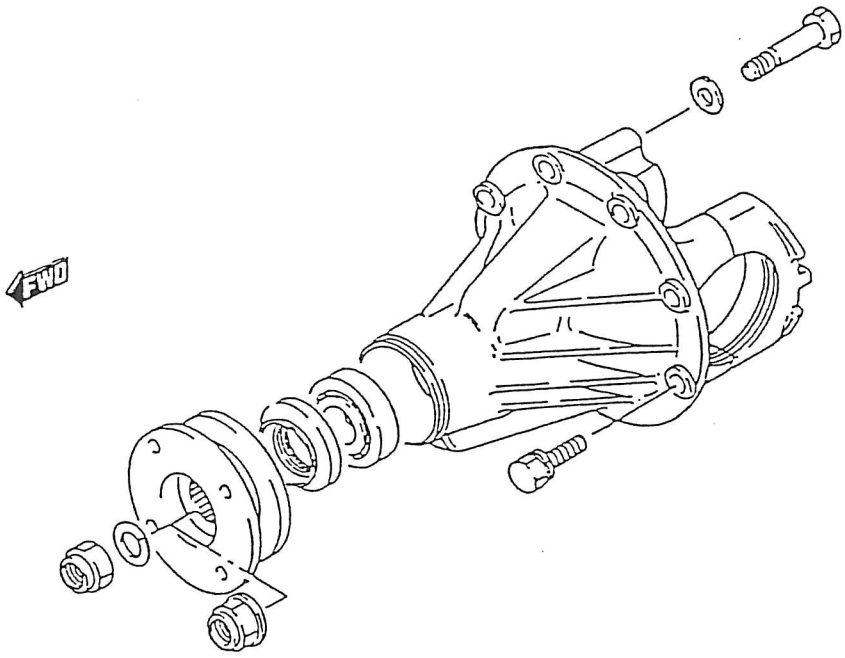

PUBLICACION Nº:00000A01173 GRUPO-CATALOGO SAMURAI SUBGRUPO-6-04.1/DIFERENCIAL TRASERO
APENDICE 2º M.CH. GROUP-SAMURAI CATALOGUE SUBGROUP-6-04.1/REAR DIFFERENTIAL
APPENDIX 2º M.CH.

N.FIG. PLATE	N.PIEZA PART NUMBER	CANT. QTY	DENOMINACION	DESCRIPTION	OBSERVACIONES
16	27341-83000	2	PIÑON PLANETARIO	PLANETARY PINION	

FIG.55

G.07

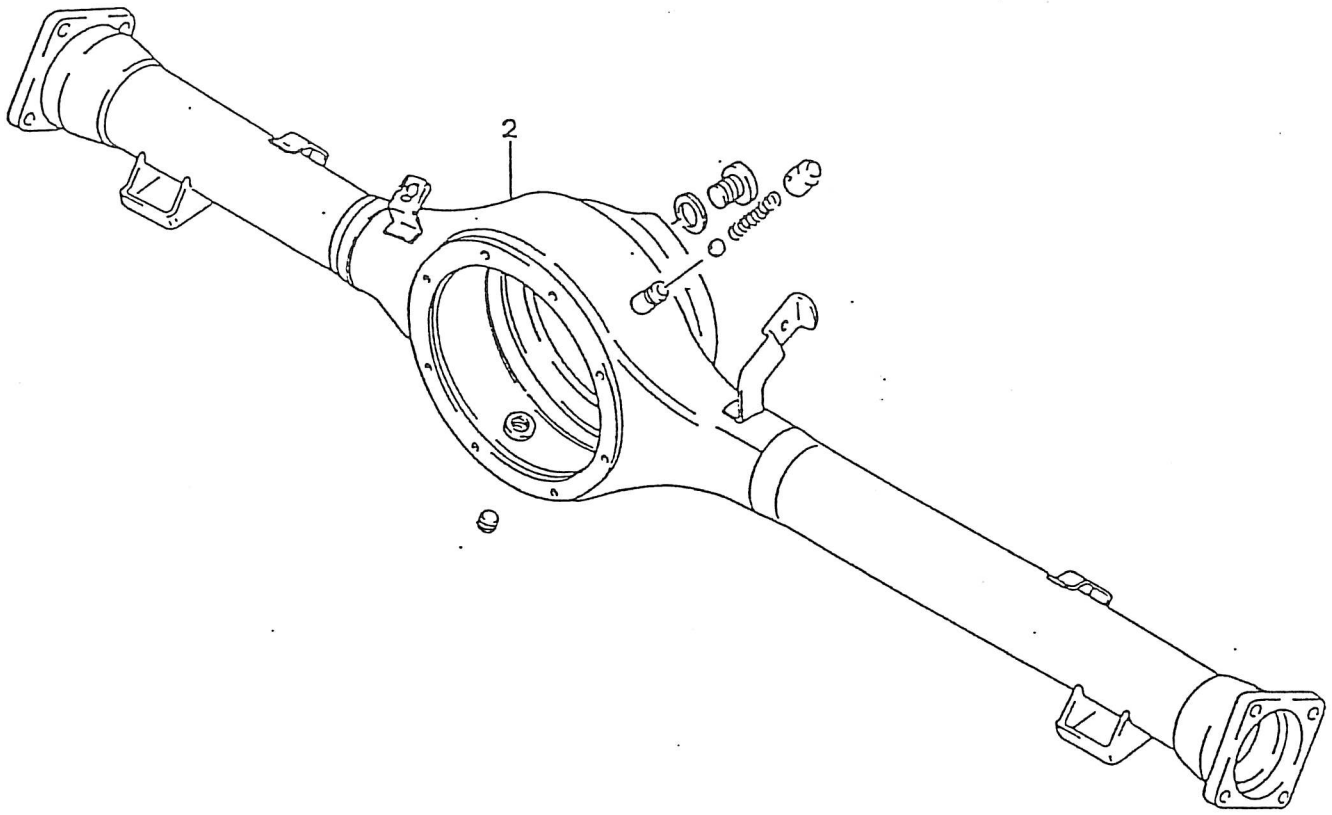

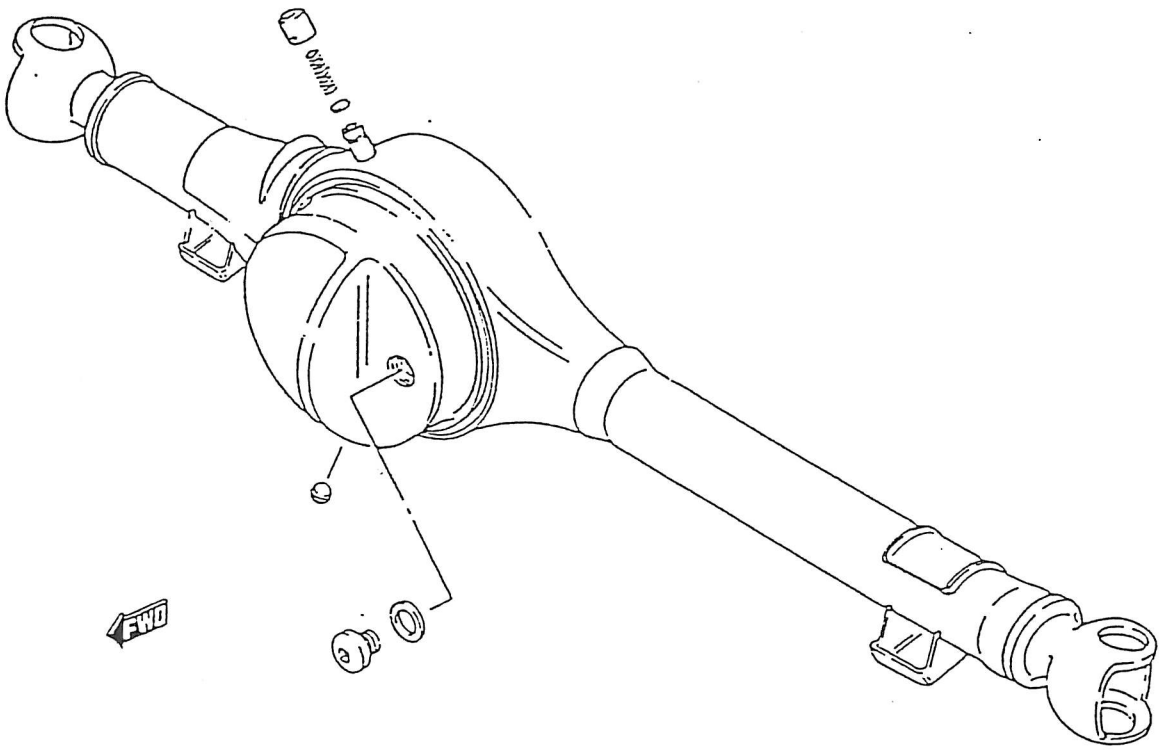

N.FIG. PLATE	N.PIEZA PART NUMBER	CANT. QTY	DENOMINACION	DESCRIPTION	OBSERVACIONES
2	46510-70A00	1	CARTER TRASERO	REAR CASE	

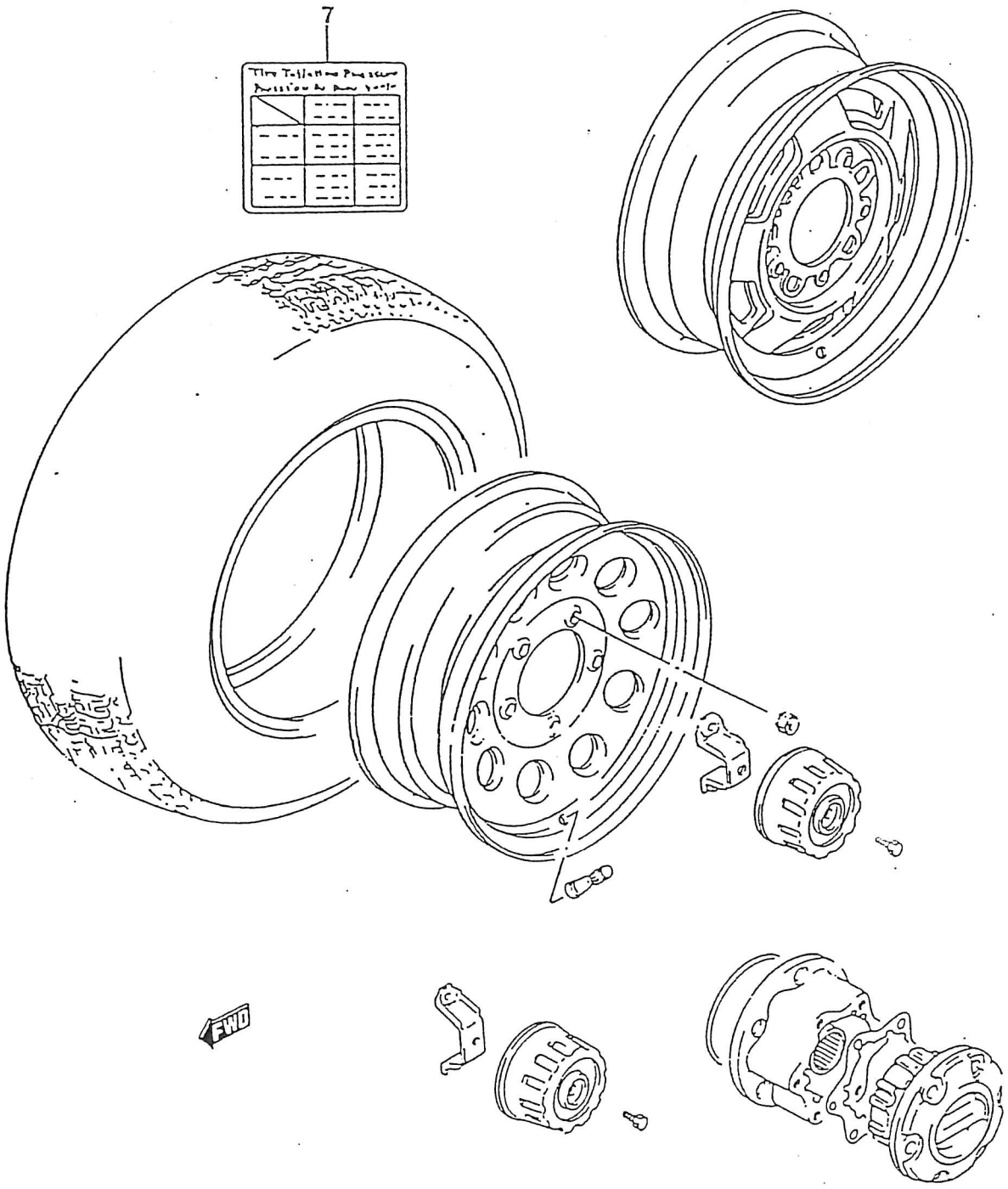
7
FWD

PUBLICACION Nº:00000A01173 GRUPO-CATALOGO SAMURAI SUBGRUPO-6-08/RUEDA/NEUMATICO
APENDICE 2º M.CH. GROUP-SAMURAI CATALOGUE SUBGROUP-6-08/WHEEL/TYRE
APPENDIX 2º M.CH.

N.FIG. PLATE	N.PIEZA PART NUMBER	CANT. QTY	DENOMINACION	DESCRIPTION	OBSERVACIONES
7	79161-93301	1	PLACA PRESION NEUMATICOS	TYRE PRESSURE PLATE	

FIG.57

H.02

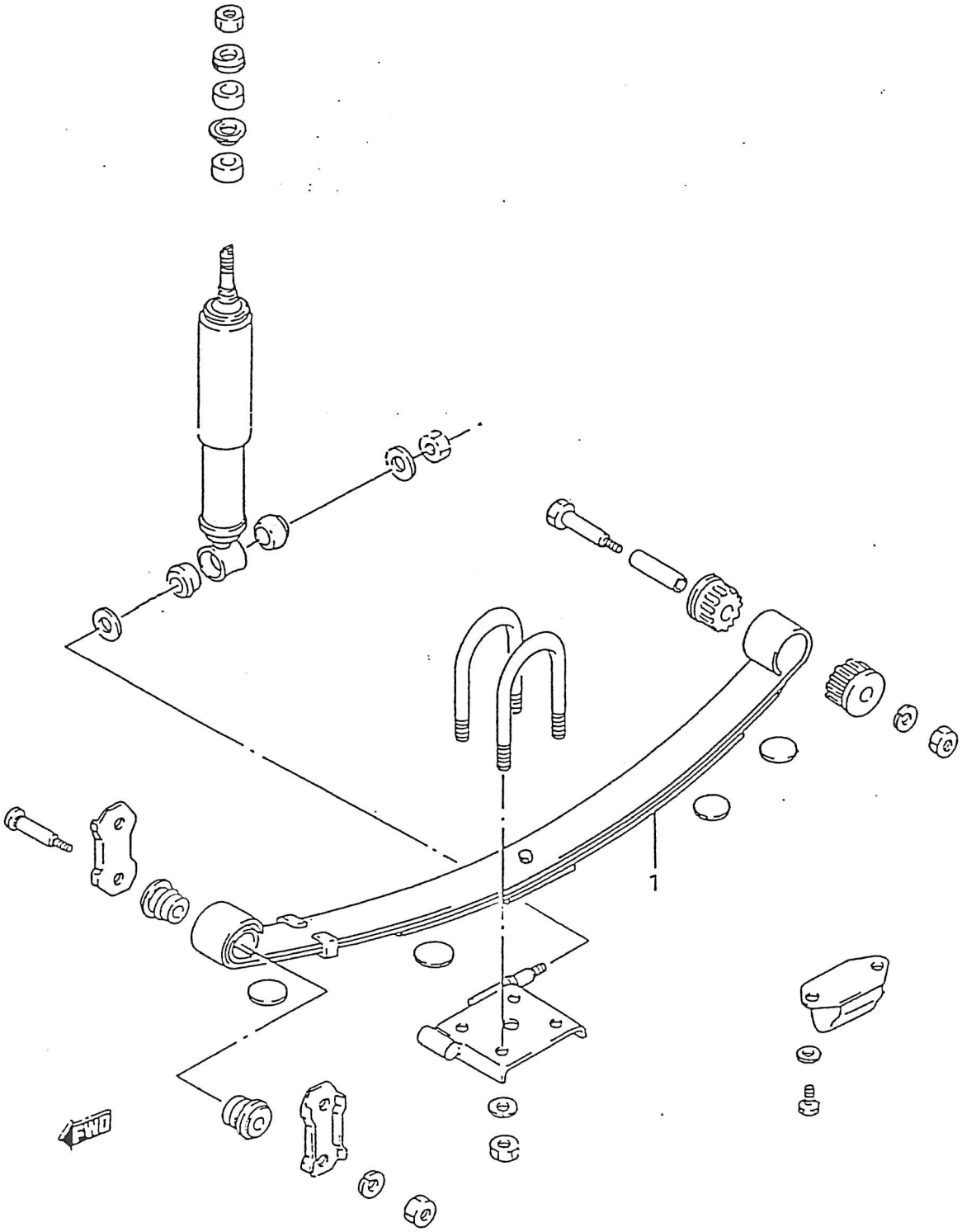

PUBLICACION Nº:00000A01173
APENDICE 2º M.CH.
APPENDIX 2º M.CH.

GRUPO-CATALOGO SAMURAI
GROUP-SAMURAI CATALOGUE

SUBGRUPO-H-02/SUSPENSION DELANTERA
SUBGROUP-H-02/FRONT SUSPENSION

N.FIG. PLATE	N.PIEZA PART NUMBER	CANT. QTY	DENOMINACION	DESCRIPTION	OBSERVACIONES
1	41110-84C00	2	BALLESTA DELANTERA	FRONT SPRING	
	41110-84C10	2	BALLESTA DELANTERA	FRONT SPRING	ALTERNATIVE

FIG.60

H.05

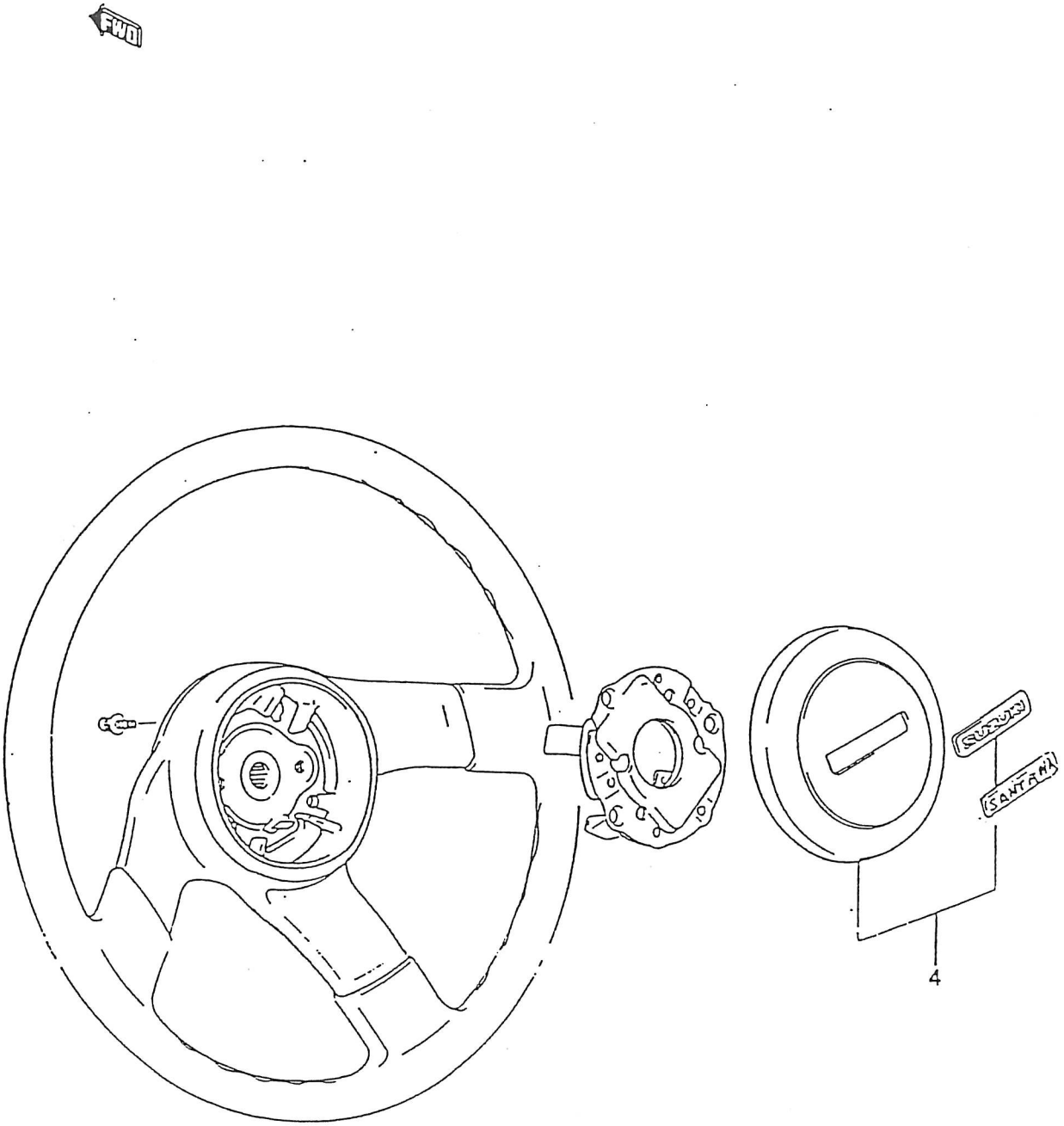

PUBLICACION Nº:00000A01173
APENDICE 2º M.CH.
APPENDIX 2º M.CH.

GRUPO-CATALOGO SAMURAI
GROUP-SAMURAI CATALOGUE

SUBGRUPO-H-05/VOLANTE DIRECCION
SUBGROUP-H-05/STEERING WHEEL

N.FIG. PLATE	N.PIEZA PART NUMBER	CANT. QTY	DENOMINACION	DESCRIPTION	OBSERVACIONES
4	48120-84C00	1	TAPA SUZUKI	SUZUKI COVER	

FIG.61

H.06

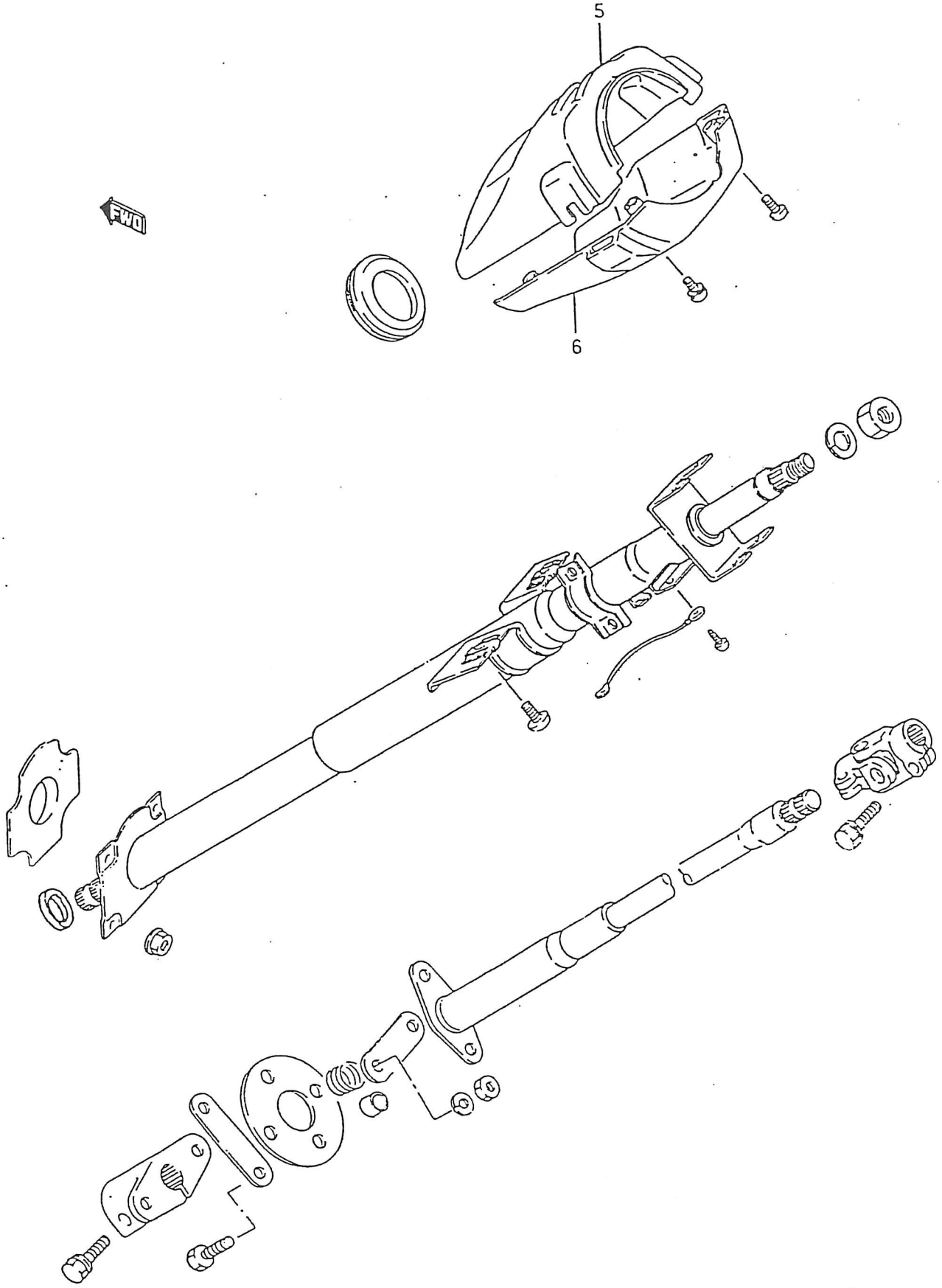

PUBLICACION Nº:00000A01173 GRUPO-CATALOGO SAMURAI SUBGRUPO-H-06/COLUMNA DIRECCION
APENDICE 2º M.CH. GROUP-SAMURAI CATALOGUE SUBGROUP-H-06/STEERING COLUMN
APPENDIX 2º M.CH.

N.FIG. PLATE	N.PIEZA PART NUMBER	CANT. QTY	DENOMINACION	DESCRIPTION	OBSERVACIONES
5	48411-80251	1	CUBIERTA SUPERIOR	UPPER COVER	
6	48421-80200	1	CUBIERTA INFERIOR	LOWER COVER	

FIG.63

H.08

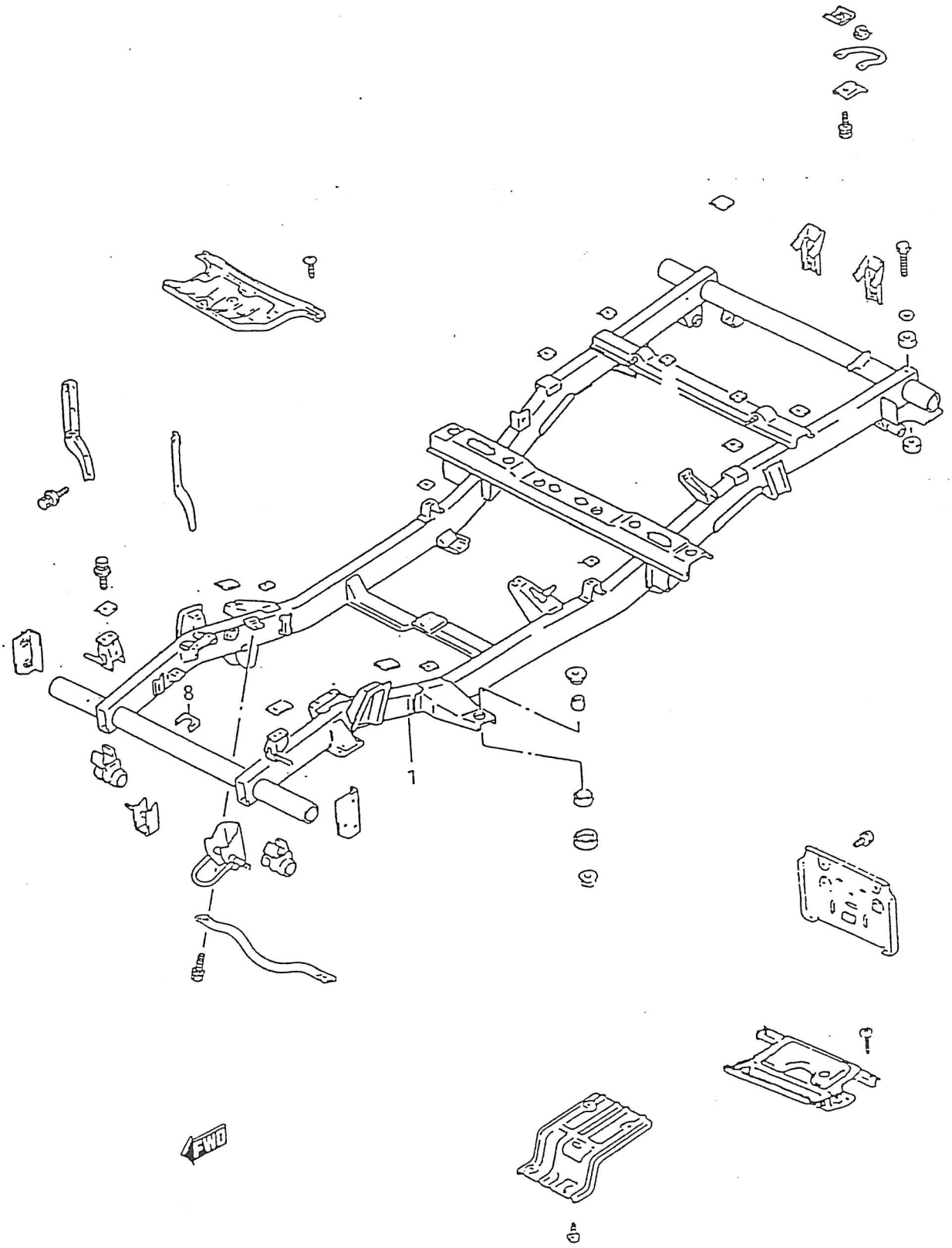

PUBLICACION Nº:00000A01173 GRUPO-CATALOGO SAMURAI SUBGRUPO-H-08/BASTIDOR
APENDICE 2º M.CH. GROUP-SAMURAI CATALOGUE SUBGROUP-H-08/CHASSIS
APPENDIX 2º M.CH.

N.FIG. PLATE	N.PIEZA PART NUMBER	CANT. QTY	DENOMINACION	DESCRIPTION	OBSERVACIONES
1	57000A50C10	1	C/CHASIS	CHASSIS ASSY	E02
8	57551-80001	1	SOPORTE PANEL MOTOR	ENGINE PANEL BRACKET	E02

FIG.64

I.02

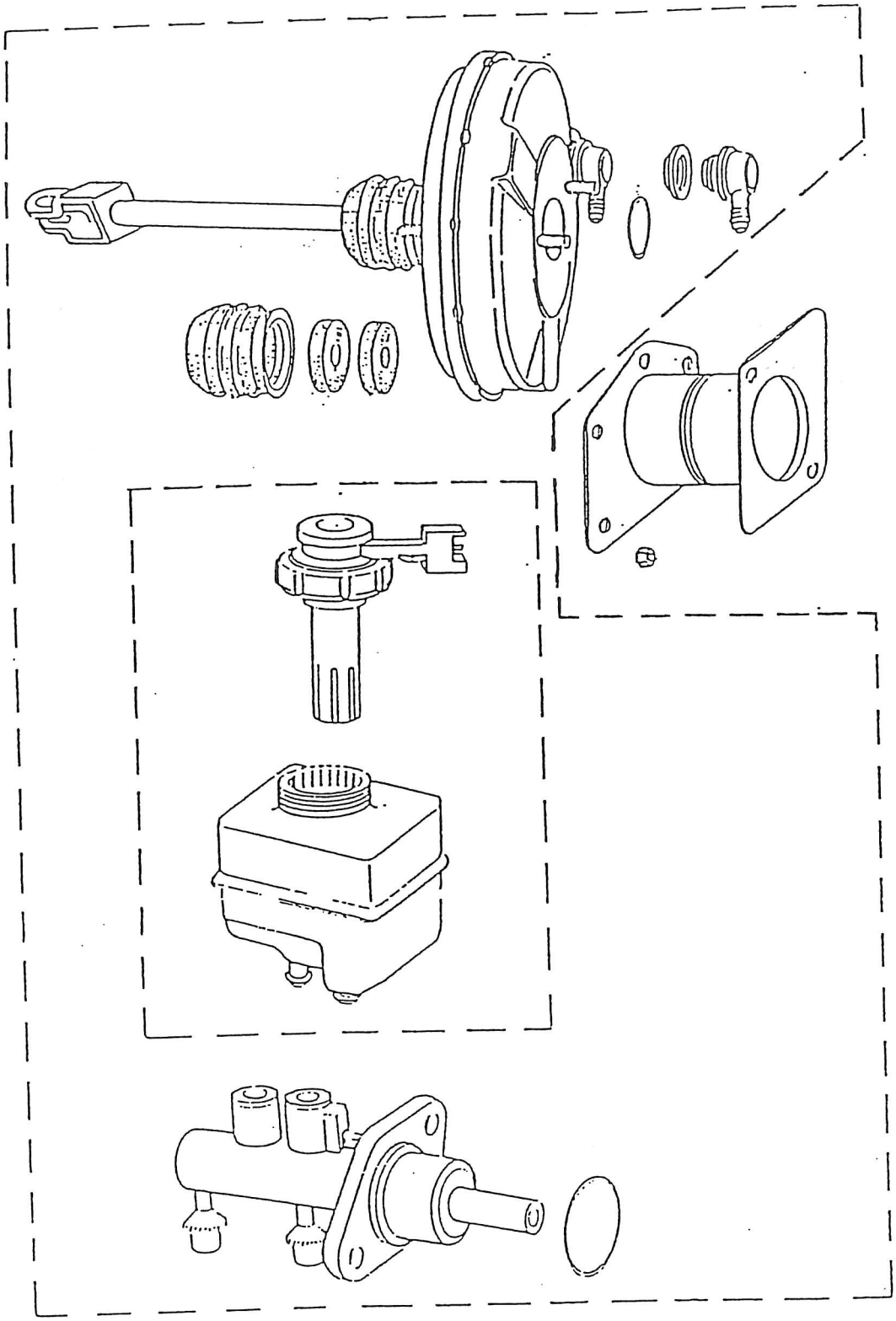

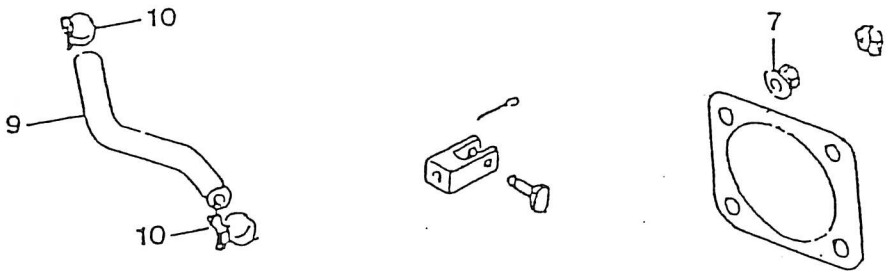

PUBLICACION Nº:00000A01173 GRUPO-CATALOGO SAMURAI SUBGRUPO-I-02/SERVO GIRLING
APENDICE 2º M.CH. GROUP-SAMURAI CATALOGUE SUBGROUP-I-02/SERVO GIRLING
APPENDIX 2º M.CH.

N.FIG. PLATE	N.PIEZA PART NUMBER	CANT. QTY	DENOMINACION	DESCRIPTION	OBSERVACIONES
7	09159-08069	1	TUERCA	NUT	
9	51010-84C00	1	TUBO DE VACIO	VACUUM HOSE	E02
10	09400A19302	1	ABRAZADERA	CLAMP	

FIG.92

K.02

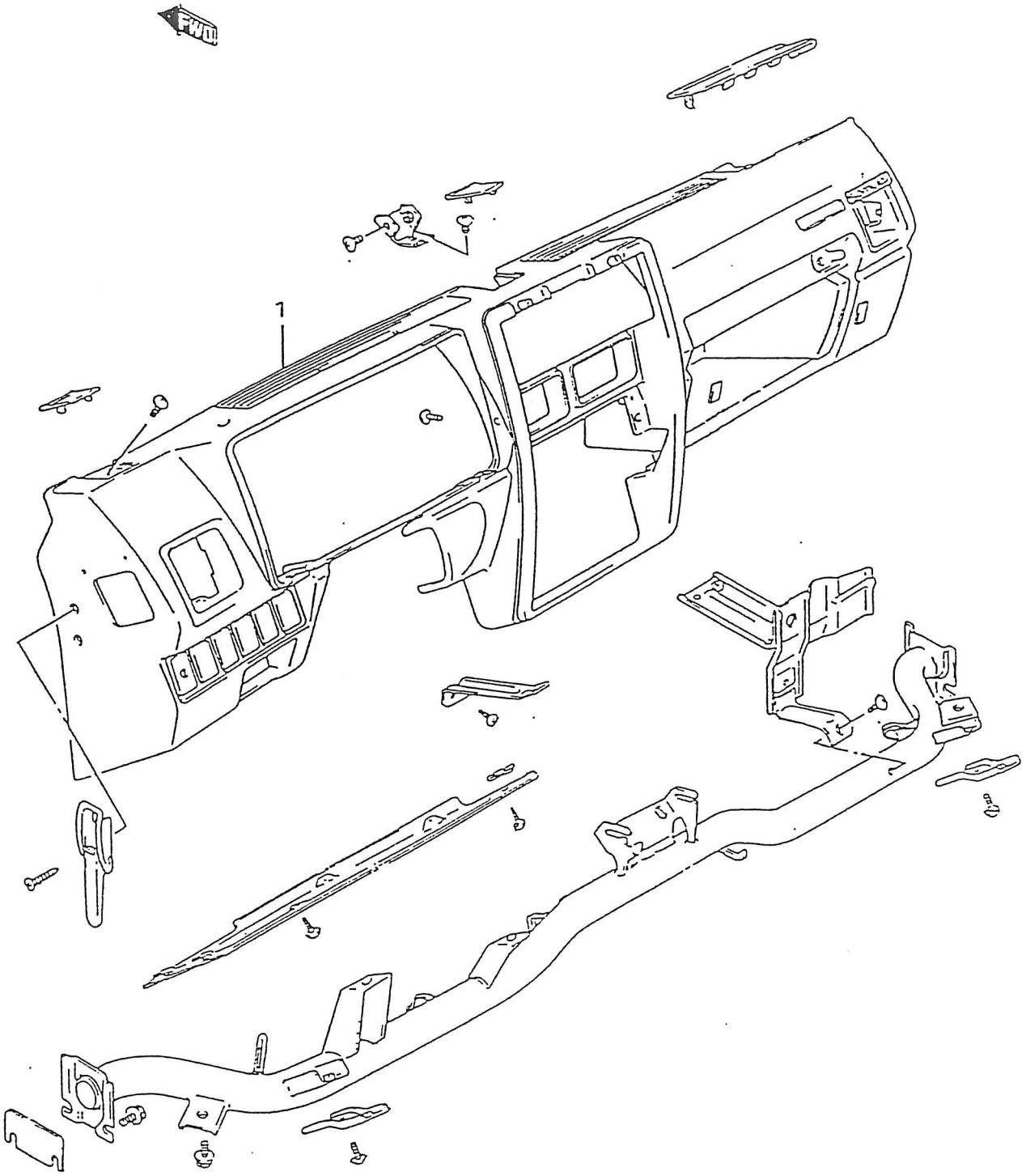

PUBLICACION Nº:00000A01173 GRUPO-CATALOGO SAMURAI SUBGRUPO-K-02/GUARNECIDO SALPICADERO
APENDICE 2º M.CH. GROUP-SAMURAI CATALOGUE SUBGROUP-K-02/INSTRUMENT PANEL
APPENDIX 2º M.CH.

N.FIG. PLATE	N.PIEZA PART NUMBER	CANT. QTY	DENOMINACION	DESCRIPTION	OBSERVACIONES
1	73111-70A01-5ES	1	PANEL DE INSTRUMENTOS	DASH BOARD	E02

FIG.98

K.08

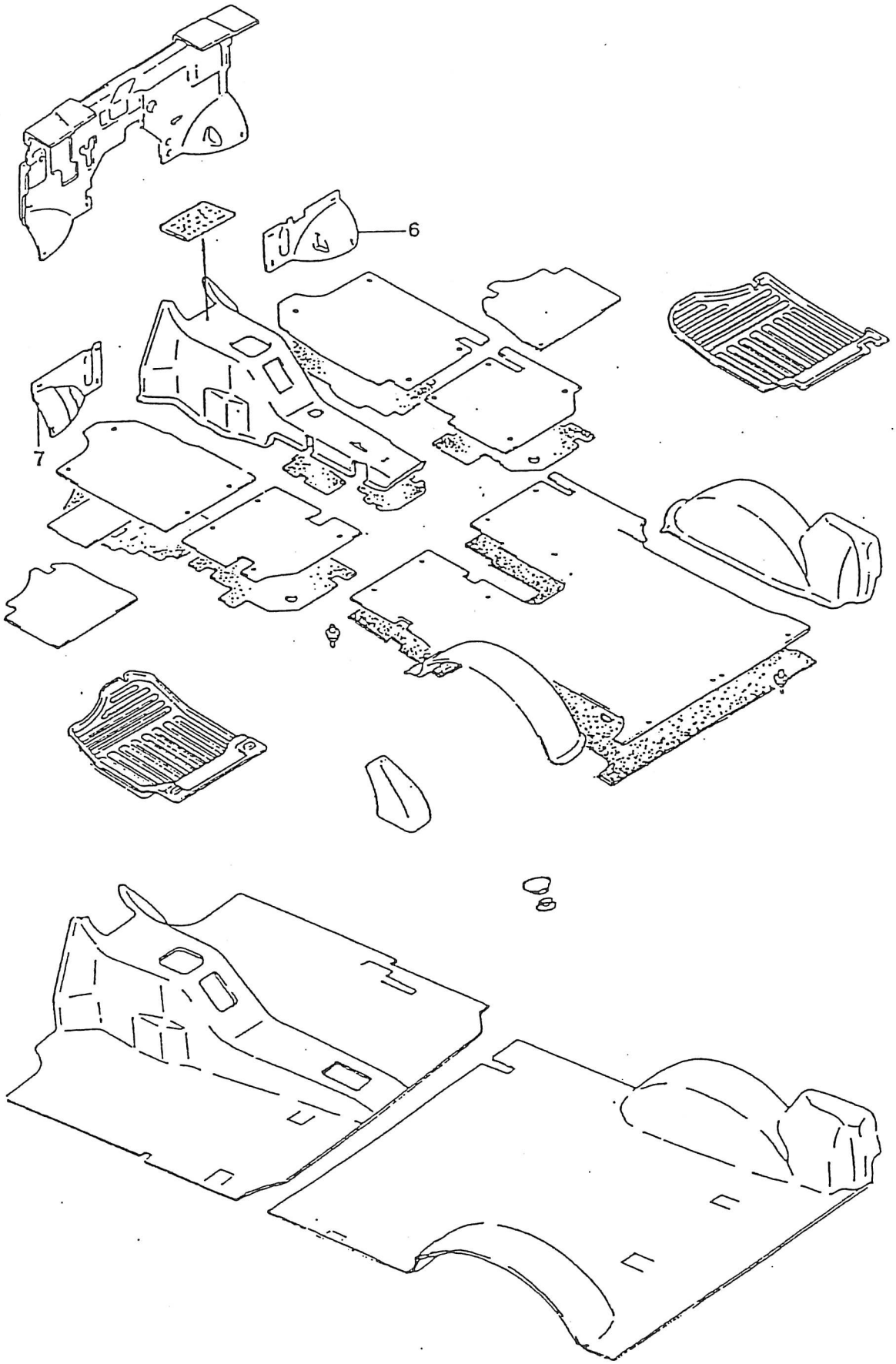

PUBLICACION Nº:00000A01173 GRUPO-CATALOGO SAMURAI SUBGRUPO-K-08/MOQUETAS/ESTERILLAS
APENDICE 2º M.CH. GROUP-SAMURAI CATALOGUE SUBGROUP-K-08/FLOOR MAT AND CARPET
APPENDIX 2º M.CH.

N.FIG. PLATE	N.PIEZA PART NUMBER	CANT. QTY	DENOMINACION	DESCRIPTION	OBSERVACIONES
6	75211-83000	1	AISL.PANEL SALPICADERO L/D	BOARD INSULATOR R/H	E02
7	75221-83000	1	AISL.PANEL SALPICADERO L/I	BOARD INSULATOR L/H	E02

FIG.102

L.05

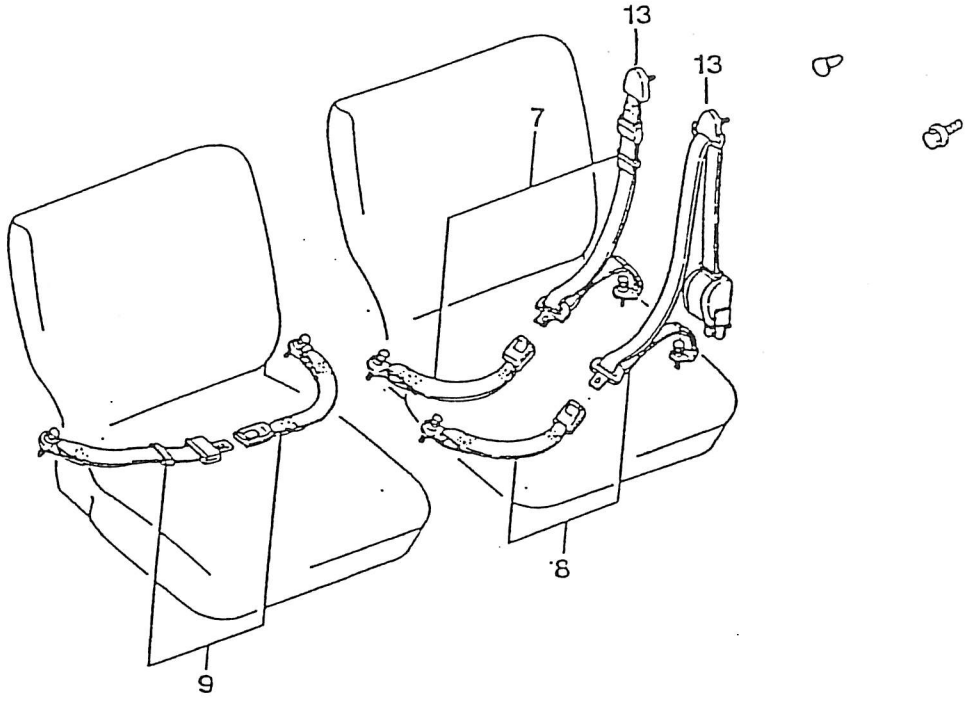

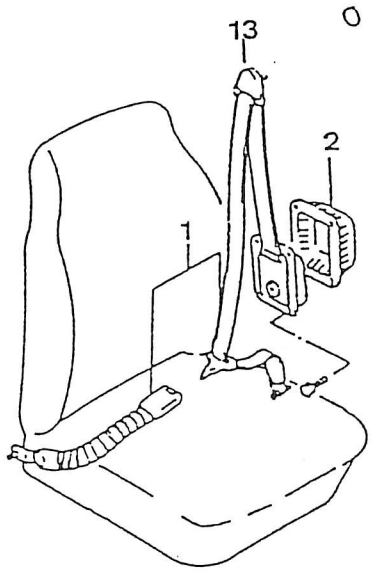

PUBLICACION Nº:00000A01173 GRUPO-CATALOGO SAMURAI SUBGRUPO-L-05/CINTURONES DE SEGURIDAD
APENDICE 2º M.CH. GROUP-SAMURAI CATALOGUE SUBGROUP-L-05/SAFETY BELT
APPENDIX 2º M.CH.

N.FIG. PLATE	N.PIEZA PART NUMBER	CANT. QTY	DENOMINACION	DESCRIPTION	OBSERVACIONES
1	84701-84B00	2	CINTURON DELANTERO INERCIA	FRONT INERCIA BELT	ALLIED SIGNAL
2	84922-84C00	2	CUBIERTA GUARDAPOLVOS	DUST SEAL COVER	
7	84904-84C10	2	CINTURON TRAS.3P.ESTATICO	STATIC 3P BELT	VEH.V
8	84904-84C00	2	CINTURON TRASERO 3P INERCIA	INERTIA 3P BELT	VEH.V
9	84904-84C20	2	CINTURON TRASERO 2P ESTATICO	STATIC 2P BELT	VEH.J
13	84933-85C00	S/N	CASQUILLO SEPARADOR	SPACER BUSH	
	84962-85C00	S/N	TAPON TORNILLO	PLUG SCREW	
	84922-85C00	S/N	CUBRE-ANILLA	BELT RING COVER	

SUZUKI

SANTANA MOTOR, S.A.
DEPARTAMENTO DE SERVICIO